Sommario

Prese e spine industriali a bassa e bassissima tensione

- Panoramica spine e prese PratiKa . . . . . *pagina 64*
- Panoramica spine e prese Unika e Isoblock . . . . . *pagina 66*
- Spine PratiKa . . . . . *pagina 70*
- Prese Pratika . . . . . *pagina 80*
- Prese con interruttore di interblocco . . . . . *pagina 94*
- Prese Unika con interruttore di interblocco e trasformatore SELV . . . . . *pagina 98*
- Prese Isoblock con interruttore di interblocco . . . . . *pagina 102*
- Spine e prese per container . . . . . *pagina 106*

Spine e prese PratiKa

Bassa e bassissima tensione

Panoramica

PB102195

PB102239

Una gamma completa di spine e prese industriali ad alte prestazioni

La gamma di spine e prese industriali PratiKa è concepita per adattarsi a tutte le esigenze e ad ogni ambiente: settore terziario, industria, edilizia, officine, settore agricolo e all'interno e all'esterno di qualunque tipo di edificio.

Questa ampia gamma di spine e prese, frutto dell'esperienza e del know-how di Schneider Electric, è disponibile per 16 A, 32 A, 63 A e 125 A, con grado di protezione IP44 e IP67, in versione mobile, da incasso e da parete conforme alla norma CEI EN 60309.

Si tratta di soluzioni:
- rapide da collegare
- sicure da utilizzare
- funzionali ed ergonomiche
- semplici e intuitive.

PratiKa con connessione rapida

PratiKa Fast

Il collegamento di **PRATIKA** è una soluzione innovativa perché consente di collegare il conduttore senza spellarlo e senza viti.
Si tratta di una soluzione per cavi flessibili per 16 A e 32 A.

Spine e prese da parete

PB102311

PB102312

L'installazione a parete delle spine e delle prese può essere effettuata utilizzando le versioni a cablaggio rapido da 16 A e 32 A.

La robustezza dell'involucro, le viti in acciaio e l'alta qualità del materiale termoplastico ne consentono l'uso nel settore terziario, nell'industria e in qualsiasi altro ambiente.

Soluzioni complete per 63 A e 125 A

PB102302

PG149117

I contatti nichelati, le viti in acciaio e il materiale plastico ad alte prestazioni assicurano la massima protezione anche in ambienti molto umidi e corrosivi.
Il materiale termoplastico ad alte prestazioni ne consente l'uso in qualsiasi ambiente aggressivo, in presenza di oli e agenti chimici.

Invertitori di fase e soluzioni per container

Gli invertitori di fase sono concepiti per risolvere rapidamente e in sicurezza i problemi di collegamento elettrico di tutte le macchine rotanti.

Queste spine e prese sono state costruite per garantire la massima protezione e il funzionamento anche in ambienti altamente aggressivi e corrosivi.

Spine mobili inclinate a 90°

Questa versione consente di ridurre l'ingombro di collegamento tra la spina e una presa da incasso e limita le sollecitazioni meccaniche sui cavi evitando la formazione di curve.

Prese da incasso domestiche

È disponibile una gamma di prese domestiche IP54 dotata di "coperchietti" (protezione bambini) in tutte le versioni; questi dispositivi permettono di evitare il contatto pericoloso con gli alveoli in presenza di tensione.

Prese a bassissima tensione

Le spine e le prese a bassissima tensione PratiKa garantiscono la "non intercambiabilità" grazie a due elementi di riferimento:

- una scanalatura di guida
- una scanalatura secondaria.

Conformità alle norme CEI 309-1 e CEI 309-2.

Prese con trasformatori

Le serie Unika e Isoblock sono entrambe utilizzate per circuiti elettrici con tensione nominale max di 50 V, per proteggere le persone dai contatti diretti e indiretti, conformemente alla norma CEI364.

Le unità integrano presa, trasformatore di potenza e protezione del trasformatore da eventuali sovraccarichi.

Spine e prese Unika e Isoblock
con interruttore di interblocco
Panoramica

PB102248

Una gamma completa per garantire sicurezza, affidabilità e funzionalità

■ Unika: caratteristiche altamente funzionali e sistema di installazione molto versatile.
■ Isoblock: per l'installazione in aree ad alto rischio.

Conformemente alla norma CEI EN 60309, tutte le prese industriali hanno un meccanismo di blocco o ritenuta che mantiene la spina saldamente bloccata nella presa, evitando che venga estratta involontariamente.
Le prese con interruttore di interblocco sono state concepite per rispondere ai requisiti di sicurezza e, in particolare, per prevenire l'inserimento o l'estrazione della spina mentre la presa è in tensione.
Il dispositivo di interblocco consente la chiusura dell'interruttore principale - e quindi l'alimentazione - solo quando la spina è completamente inserita nella presa e il collegamento meccanico ed elettrico tra alveoli e spinotti è effettuato.
L'estrazione della spina è possibile solo quando l'interruttore è in posizione "off".
Secondo le norme in vigore, l'utilizzo di queste soluzioni è obbligatorio, ad esempio, nei luoghi in cui sussiste il rischio di esplosione o incendio. Tuttavia, per prevenire contatti pericolosi che possono provocare il surriscaldamento e il conseguente deterioramento dell'isolamento o lo scoppio di un incendio, è sempre consigliabile adottare queste misure di sicurezza. In tal modo, l'utente ha la garanzia che la circolazione di corrente possa avvenire solo in condizioni ottimali di sicurezza, con la spina correttamente inserita.

- Terziario
- Industria
- Edilizia
- Agricoltura
- Industria pesante

PB102249

AEO 038-30

PB102250

LunaPark-30

PB102243

I0243-30

PB102251

I2304-30

Campi di applicazione

PB102252

Soluzione globale per installazioni industriali

Che siano compatte, in versione IP44 o IP65, da incasso o da parete, con o senza protezione integrata, tutte le prese offrono soluzioni rapide alle applicazioni più esigenti.

Prestazioni della serie Unika

Sicurezza

Un interruttore meccanico assicura il controllo e l'isolamento locale di parti dell'impianto o utenze per consentire l'intervento in totale sicurezza su macchine o circuiti elettrici.
Le prese sono conformi alle norme CEI EN 60309-2 e CEI EN 60309-4.

Protezione

Gruppo fusibile con isolatore sistemato sotto la protezione frontale e accessibile solo quando l'interruttore è aperto e la spina estratta, in totale assenza di tensione.
Grazie alle pinze portafusibili, la pressione di contatto sui fusibili rimane costante indipendentemente dalle operazioni di installazione, impedendo che il surriscaldamento possa pregiudicarne funzionalità e durata.

Resistenza

Protezione garantita IP44 e IP65 dalla penetrazione di solidi e liquidi, conformemente alle norme CEI EN 60529, mentre la resistenza agli urti meccanici è assicurata dalla protezione IK09, conformemente alla norma CEI EN 62262.
Struttura e telaio di supporto completamente separati dall'involucro, insieme alle doppie pareti, aumentano notevolmente la resistenza meccanica.

Una gamma completa per applicazioni gravose

Protezione IP65, resistenza agli urti IK10, alta resistenza agli agenti chimici e atmosferici aggressivi, appositamente sviluppata per applicazioni gravose.

PB102263

Prestazioni della serie Isoblock

Resistenza elevata

Realizzata con speciali tecnopolimeri, assicura un'elevatissima resistenza agli agenti chimici e atmosferici aggressivi e garantisce la massima protezione anche in ambienti difficili e pericolosi.

Protezione

Dalla penetrazione di solidi e liquidi, conformemente alla norma CEI EN 60529, mentre la resistenza agli urti meccanici è assicurata dalla protezione IK10, conformemente alla norma CEI EN 62262.

Spine e prese Unika e Isoblock
con interruttore di interblocco
Panoramica

Vantaggi della serie Unika:
- una misura standard di 103 x 225 mm per le prese da 16 e 32 A
- per versioni IP44 e IP65
- versioni protette da fusibili, senza protezione, con trasformatori di isolamento e con guida DIN per dispositivi modulari
- montaggio a parete, utilizzabili da sole, in combinazione o nel sistema Kaedra.

Dimensioni compatte

Le prese Unika da 16 - 32 A con interruttore di interblocco sono disponibili in una misura standard di 103 x 225 mm garantendo nel contempo altissime prestazioni in termini di sicurezza e funzionalità.

Facili da installare

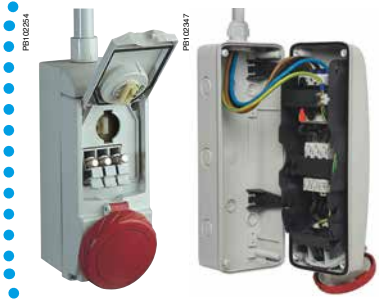

Le prese interbloccate serie Unika sono molto facili da installare grazie a:
- le stesse dimensioni per 16 e 32 A, facilmente intercambiabili sui fori 103 x 225
- possibilità di separare il corpo dalla scatola di fondo per facilitare il fissaggio a parete e il cablaggio
- possibilità di agganciare il corpo per cablare comodamente l'interruttore o gli MCB (per la versione da 63 A)
- possibilità di ingresso dei cavi dall'alto, dal basso o dai lati della scatola.

Design

La gamma include forme funzionali e ottimizzate sia per l'installazione stand-alone che per la perfetta integrazione negli esclusivi quadri Kaedra.

Linee, stile e forme sono stati studiati anche per facilitare manipolazione e cablaggio.

Sistema Kaedra e basi modulari

Le prese Serie Unika da 16 e 32 A possono essere installate su singoli quadri o basi modulari e combinate per formare gruppi completi, totalmente protetti. Inoltre, possono essere montate sui quadri per prese del sistema Kaedra concepiti specificamente per Unika, permettendo la costruzione di pannelli di prese interbloccate con possibilità di protezione differenziale integrata.

Unika 63 può essere facilmente associata, sia in verticale che in orizzontale, ad altre prese interbloccate della Serie Unika, anche nel sistema Kaedra di quadri a tenuta stagna.

Funzioni differenziate

■ Versione con portafusibili cilindrici CH 10,3x38 in applicazioni da 16 e 32A. Portafusibili NEOZED in applicazioni da 63A.
■ Versione con portafusibili cilindrici CH 10,3 x 38 dotata di indicatore a LED che segnala la presenza di tensione in ogni fase.
■ Versione con guida DIN per l'installazione di qualunque tipo di apparecchiatura modulare.

Pannelli modulari

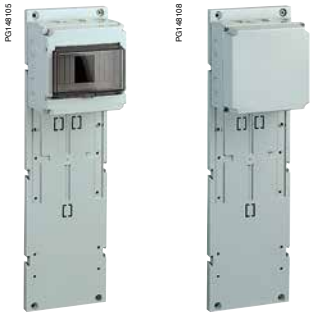

Il coperchio di ogni singola presa interbloccata può essere facilmente rimosso per accedere al cablaggio e alle interconnessioni.

Per l'installazione di prese interbloccate associate, sono disponibili pannelli modulari dotati di scatola di derivazione o centralino.

Prese con interruttore di interblocco

La serie Isoblock da 63-125 A con interruttore magnetotermico (con o senza protezione differenziale) è dotato dell'interruttore automatico Compact NS160N che garantisce sicurezza nel tempo, ineguagliabile disponibilità di energia e caratteristiche tecniche ed elettriche molto elevate.

Combinazioni di prese

Le combinazioni di prese interbloccate Isoblock sono costituite da unità di distribuzione complete ad alte prestazioni di differenti prese e sono quindi adatte all'installazione in ambienti pericolosi.

Facilmente combinabili con i dispositivi di collegamento forniti con ogni pannello.

Spine PratiKa
Bassa tensione
Guida alla selezione

Spine PratiKa 16 - 32 A

Corrente nominale	Poli	Freq.	Tensione nominale	Posizione del contatto	Spine mobili Cablaggio rapido		Spine mobili inclinate a 90° Cablaggio a vite	
		Hz			IP44	IP67	IP44	IP67
16 A	2P + ⏚	50/60	100-130 V CA	ore 4	PKX16M413	PKX16M713	-	-
	3P + ⏚	50/60		ore 4	PKX16M414	PKX16M714	-	-
	3P+N + ⏚	50/60		ore 4	PKX16M415	PKX16M715	-	-
	2P + ⏚	50/60	200-250 V CA	ore 6	PKX16M423	PKX16M723	81704	81754
	3P + ⏚	50/60		ore 9	PKX16M424	PKX16M724	-	-
	3P+N + ⏚	50/60		ore 9	PKX16M425	PKX16M725	-	-
	2P + ⏚	50/60	380-415 V CA	ore 9	PKX16M433	PKX16M733	-	-
	3P + ⏚	50/60		ore 6	PKX16M434	PKX16M734	81708	81758
	3P+N + ⏚	50/60		ore 6	PKX16M435	PKX16M735	81709	81759
	3P + ⏚	50/60	480-500 V CA	ore 7	PKX16M444	PKX16M744	-	-
	3P+N + ⏚	50/60		ore 7	PKX16M445	PKX16M745	-	-
32 A	2P + ⏚	50/60	100-130 V CA	ore 4	PKX32M413	PKX32M713	-	-
	3P + ⏚	50/60		ore 4	PKX32M414	PKX32M714	-	-
	3P+N + ⏚	50/60		ore 4	PKX32M415	PKX32M715	-	-
	2P + ⏚	50/60	200-250 V CA	ore 6	PKX32M423	PKX32M723	81716	81766
	3P + ⏚	50/60		ore 9	PKX32M424	PKX32M724	-	-
	3P+N + ⏚	50/60		ore 9	PKX32M425	PKX32M725	-	-
	2P + ⏚	50/60	380-415 V CA	ore 9	PKX32M433	PKX32M733	-	-
	3P + ⏚	50/60		ore 6	PKX32M434	PKX32M734	81720	81770
	3P+N + ⏚	50/60		ore 6	PKX32M435	PKX32M735	81721	81771
	3P+N + ⏚	50/60	380-440 V CA	ore 3	-	PKX32M7C4	-	81799
	3P + ⏚	50/60	480-500 V CA	ore 7	PKX32M444	PKX32M744	-	-
	3P+N + ⏚	50/60		ore 7	PKX32M445	PKX32M745	-	-

Spine PratiKa 63 - 125 A

Corrente nominale	Poli	Freq.	Tensione nominale	Posizione del contatto	Spine mobili Cablaggio a vite	Spine da parete Cablaggio a vite	Spine da incasso Cablaggio a vite
		Hz			IP67	IP67	IP67
63 A	3P + ⏚	50/60	100-130 V CA	ore 4	81376	81576	81876
	3P+N + ⏚	50/60		ore 4	81377	81577	81877
	2P + ⏚	50/60	200-250 V CA	ore 6	81378	81578	81878
	3P + ⏚	50/60		ore 9	81379	81579	81879
	3P+N + ⏚	50/60		ore 9	81380	-	81880
	3P + ⏚	50/60	380-415 V CA	ore 6	81382	81582	81882
	3P+N + ⏚	50/60		ore 6	81383	81583	81883
	3P + ⏚	50/60	480-500 V CA	ore 7	81385	81585	-
	3P+N + ⏚	50/60		ore 7	81386	81586	81886
125 A	2P + ⏚	50/60	200-250 V CA	ore 6	81390	81590	81890
	3P + ⏚	50/60		ore 9	81391	81591	81891
	3P+N + ⏚	50/60		ore 9	81392	81592	81892
	3P + ⏚	50/60	380-415 V CA	ore 6	81394	81594	81894
	3P+N + ⏚	50/60		ore 6	81395	81595	81895
	3P + ⏚	50/60	480-500 V CA	ore 7	81397	81597	81897
	3P+N + ⏚	50/60		ore 7	81398	-	81898

	Spine da parete small	**Spine da parete con scatola di fondo**		**Spine da incasso**		**Spine da incasso dritte**	**Invertitori di fase** Cablaggio a vite					
	Cablaggio rapido	Cablaggio rapido		Cablaggio a vite			Spine mobili		Spine da parete		Spine da incasso	
	IP44	**IP44**	**IP67**	**IP44**	**IP67**		**IP44**	**IP67**	**IP44**	**IP67**	**IP44**	**IP67**
	PKX16W413	-	-	-	**83851**		-	-	-	-	-	-
	-	-	-	-	-		-	-	-	-	-	-
	-	-	-	-	-		-	-	-	-	-	-
	PKX16W423	**83504**	**83554**	**81804**	**83854**	**81829**	-	-	-	-	-	-
	PKX16W424	-	**83555**	-	**83855**		-	-	-	-	-	-
	PKX16W425	-	**83556**	-	**83856**		-	-	-	-	-	-
	PKX16W433	**83507**	**83557**	**81807**	**83857**		-	-	-	-	-	-
	PKX16W434	**83508**	**83558**	**81808**	**83858**	**81833**	**83902**	**83912**	**83530**	**83580**	**83830**	**83880**
	PKX16W435	**83509**	**83559**	**81809**	**83859**	**81834**	**83903**	**83913**	**83531**	**83581**	**83831**	**83881**
	PKX16W444	-	-	-	-		-	-	-	-	-	-
	PKX16W445	-	-	-	-		-	-	-	-	-	-
	PKX32W413	**83513**	**83563**	-	-							
	-	-	-	-	-							
	-	-	-	-	-							
	PKX32W423	**83516**	**83566**	**81816**	**83866**	**81841**						
	PKX32W424	**83517**	**83567**	-	-							
	-	**83518**	**83568**	-	-							
	-	-	-	-	-							
	PKX32W434	**83520**	**83570**	**81820**	**83870**	**81845**						
	PKX32W435	**83521**	**83571**	**81821**	**83871**	**81846**						
	-	-	**81599**	-	**83899**							
	PKX32W444	**83523**	**83573**	-	-							
	-	-	-	-	-							

Scoprite come definire i vostri prodotti PratiKa: spine industriali

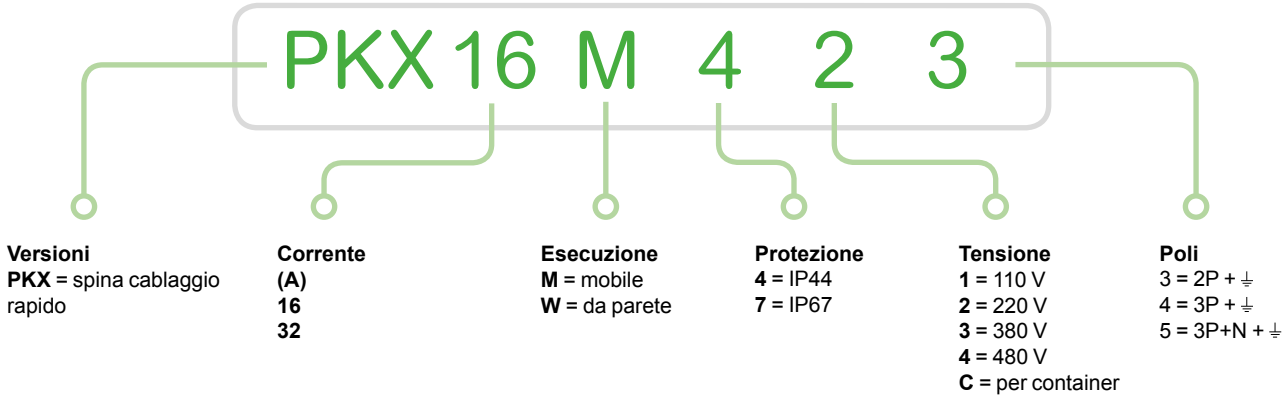

Spine PratiKa
Bassa tensione
Spine mobili

Dati tecnici

			Cablaggio rapido a vite
			PB102226
Caratteristiche principali			**Per l'alimentazione di apparecchiature fisse o mobili con un cavo flessibile.**
Grado di protezione	Secondo CEI EN 60529	16 e 32 A	IP44
			IP67
		63 e 125 A	-
	Secondo CEI EN 62262	Dagli urti esterni	IK08
Contatto pilota			-
Resistenza al fuoco e al calore eccessivo	Secondo CEI EN 60695-2-11	Prova del filo incandescente	850 °C
Materiali			Involucro in polimero autoestinguente
			Spinotti in ottone nichelato
			Molle e perni in acciaio
Morsetti di collegamento			Senza viti e senza spellatura del conduttore

Collegamento

	Cablaggio rapido, senza viti		Cablaggio a vite		
Corrente nominale	**Ingresso cavi**	**Sezione max dei conduttori**	**Ingresso cavi**		**Sezione max dei conduttori**
(In)	**IP44 / IP67 Passacavi e fermacavi**	**CEI 60309-1/A1, 60309-2/A1 Cavi a fili intrecciati / cavi flessibili**	**IP44 / IP67 Passacavi e fermacavi**	**IP67 Pressacavi**	**Cavi rigidi / cavi intrecciati / cavi flessibili**
16 A	8 - 15 mm	1 ... 2,5 mm²	-	-	-
32 A	11,5 - 21 mm	2,5 ... 6 mm²	-	-	-
63 A	-	-	-	17 - 31 mm / PG36	6 ... 25 mm²
125 A	-	-	-	26 - 48 mm / PG48	16 ... 70 mm²

Codici

Corrente nominale		Tensione nominale											
		100 - 130 V CA			200 - 250 V CA			380 - 415 V CA			480 - 500 V CA		
Poli		**2P + ⏚**	**3P + ⏚**	**3P+N + ⏚**	**2P + ⏚**	**3P + ⏚**	**3P+N + ⏚**	**2P + ⏚**	**3P + ⏚**	**3P+N + ⏚**	**2P + ⏚**	**3P + ⏚**	**3P+N + ⏚**
Cablaggio rapido													
IP44	16 A	● PKX16M413	● PKX16M414	● PKX16M415	● PKX16M423	● PKX16M424	● PKX16M425	● PKX16M433	● PKX16M434	● PKX16M435	-	● PKX16M444	● PKX16M445
	32 A	● PKX32M413	● PKX32M414	● PKX32M415	● PKX32M423	● PKX32M424	● PKX32M425	● PKX32M433	● PKX32M434	● PKX32M435	-	● PKX32M444	● PKX32M445
IP67	16 A	● PKX16M713	● PKX16M714	● PKX16M715	● PKX16M723	● PKX16M724	● PKX16M725	● PKX16M733	● PKX16M734	● PKX16M735	-	● PKX16M744	● PKX16M745
	32 A	● PKX32M713	● PKX32M714	● PKX32M715	● PKX32M723	● PKX32M724	● PKX32M725	● PKX32M733	● PKX32M734	● PKX32M735	-	● PKX32M744	● PKX32M745
Cablaggio a vite													
IP67	63 A	-	● 81376	● 81377	● 81378	● 81379	● 81380	-	● 81382	● 81383	-	● 81385	● 81386
	125 A	-	-	-	● 81390	● 81391	● 81392	-	● 81394	● 81395	-	● 81397	● 81398

●= prodotti certificati con marchio di qualità.

PG149061
PKX16M423

PG149075
PKX16M733

PG149011
81395

Dati tecnici

			Cablaggio a vite
			PB102228
Caratteristiche principali			**Spessore ridotto**
Grado di protezione	Secondo CEI EN 60529	16 e 32 A	IP44
			IP67
	Secondo CEI EN 62262	Dagli urti esterni	IK08
Resistenza al fuoco e al calore eccessivo	Secondo CEI EN 60695-2-11	Prova del filo incandescente	850 °C
Materiali			Involucro in polimero autoestinguente
			Spinotti in ottone nichelato
			Vite in acciaio
Morsetti di collegamento			Viti imperdibili, completamente aperte

Collegamento

	Inclinate a 90°		
Corrente nominale	**Ingresso cavi**		**Sezione max dei conduttori**
(In)	**IP44 / IP67 Passacavi**	**IP67 Pressacavi**	**Cavi rigidi / cavi intrecciati / cavi flessibili**
16 A	8 - 15 mm	PG16 (PG21 5P)	1 ... 4 mm²
32 A	11,5 - 21 mm	PG21	2,5 ... 10 mm²

Codici delle spine mobili inclinate a 90°

Corrente nominale		Tensione nominale		
		200 - 250 V CA	380 - 415 V CA	
Poli		**2P + ⏚**	**3P + ⏚**	**3P+N + ⏚**
IP44	16 A	● **81704**	● **81708**	● **81709**
	32 A	● **81716**	● **81720**	● **81721**
IP67	16 A	● **81754**	● **81758**	● **81759**
	32 A	● **81766**	● **81770**	● **81771**

●= prodotti certificati con marchio di qualità.

PG149017

81704

PG149032

81770

Spine PratiKa
Bassa tensione
Spine fisse da parete

Dati tecnici

			Cablaggio rapido
			PB102233
Caratteristiche principali			**Installabili su un apparecchio e collegabili a una presa mobile**
Grado di protezione	Secondo CEI EN 60529	16 e 32 A	IP44
	Secondo CEI EN 62262	Dagli urti esterni	IK08
Resistenza al fuoco e al calore eccessivo	Secondo CEI EN 60695-2-11	Prova del filo incandescente	750 °C
Materiali			Involucro in polimero autoestinguente
			Spinotti in ottone nichelato
			Acciaio inox
Morsetti di collegamento			Senza viti e senza spellatura del conduttore

Collegamento

	Cablaggio rapido		
Corrente nominale	**Ingresso cavi**		**Sezione max dei conduttori**
(In)	**Diametro cavo**	**IP44 Ingresso cavi**	**CEI 60309-1/A1, 60309-2/A1 Cavi a fili intrecciati / cavi flessibili**
16 A	21,5 mm	Dado filettato M25	1 ... 2,5 mm²
32 A	21,5 mm	Dado filettato M25	2,5 ... 6 mm²

Codici delle spine da parete

Corrente nominale		Tensione nominale											
		100 - 130 V CA			200 - 250 V CA			380 - 415 V CA			480 - 500 V CA		
Poli		**2P + ⏚**	**3P + ⏚**	**3P+N + ⏚**	**2P + ⏚**	**3P + ⏚**	**3P+N + ⏚**	**2P + ⏚**	**3P + ⏚**	**3P+N + ⏚**	**2P + ⏚**	**3P + ⏚**	**3P+N + ⏚**
Cablaggio rapido													
IP44	16 A	**PKX16W413**	**-**	**-**	**PKX16W423**	**PKX16W424**	**PKX16W425**	**PKX16W433**	**PKX16W434**	**PKX16W435**	**-**	**PKX16W444**	**PKX16W445**
	32 A	**PKX32W413**	**-**	**-**	**PKX32W423**	**PKX32W424**	**-**	**-**	**PKX32W434**	**PKX32W435**	**-**	**PKX32W444**	**-**

PB102307

PKX16W435

Dati tecnici

			Cablaggio a vite
			PB102226
Caratteristiche principali			**Installabili su un apparecchio e collegabili a una presa mobile**
Grado di protezione	Secondo CEI EN 60529	16 e 32 A	IP44
			IP67
		63 e 125 A	IP67
	Secondo CEI EN 62262	Dagli urti esterni	IK08
Contatto pilota			Disponibili da 63 A e 125 A
Resistenza al fuoco e al calore eccessivo	Secondo CEI EN 60695-2-11	Prova del filo incandescente	850 °C
Materiali			Involucro in polimero autoestinguente
			Spinotti in ottone nichelato
			Viti in acciaio
Morsetti di collegamento			Viti imperdibili, completamente aperte

Collegamento

	Cablaggio a vite		
Corrente nominale	**Ingresso cavi**		**Sezione max dei conduttori**
(In)	**IP44 Passacavi**	**IP67 Pressacavi**	**Cavi unifilari, intrecciati e flessibili**
16 A	8 - 15 mm	PG16 (PG21 5P)	1 ... 4 mm²
32 A	11,5 - 21 mm	PG21	2,5 ... 10 mm²
63 A	-	PG36	6 ... 25 mm²
125 A	-	PG48	16 ... 70 mm²

Codici delle spine da parete

Corrente nominale		Tensione nominale										
		100 - 130 V CA			200 - 250 V CA			380 - 415 V CA			480 - 500 V CA	
Poli		**2P + ⏚**	**3P + ⏚**	**3P+N + ⏚**	**2P + ⏚**	**3P + ⏚**	**3P+N + ⏚**	**2P + ⏚**	**3P + ⏚**	**3P+N + ⏚**	**3P + ⏚**	**3P+N + ⏚**
Cablaggio a vite												
IP44	16 A	-	-	-	● **83504**	-	-	● **83507**	● **83508**	● **83509**	-	-
	32 A	● **83513**	-	-	● **83516**	● **83517**	● **83518**	-	● **83520**	● **83521**	● **83523**	-
IP67	16 A	-	-	-	● **83554**	● **83555**	● **83556**	● **83557**	● **83558**	● **83559**	-	-
	32 A	● **83563**	-	-	● **83566**	● **83567**	● **83568**	-	● **83570**	● **83571**	● **83573**	-
	63 A	-	● **81576**	● **81577**	● **81578**	● **81579**	-	-	● **81582**	● **81583**	● **81585**	● **81586**
	125 A	-	-	-	● **81590**	● **81591**	● **81592**	-	● **81594**	● **81595**	● **81597**	

●= prodotti certificati con marchio di qualità.

PG149101

83504

PG149106

83571

Spine PratiKa
Bassa tensione
Spine fisse da incasso

Dati tecnici

			Cablaggio a vite diritte	Cablaggio a vite inclinate
			PB102304	PB102230
Caratteristiche principali			**Installabili su un apparecchio e collegabili a una presa mobile**	
Grado di protezione	Secondo CEI EN 60529	16 e 32 A	-	IP44
			-	IP67
		63 e 125 A	IP67	-
	Secondo CEI EN 62262	Dagli urti esterni	IK08	IK08
Contatto pilota			Disponibili da 63 A e 125 A	-
Resistenza al fuoco e al calore eccessivo	Secondo CEI EN 60695-2-11	Prova del filo incandescente	850 °C	850 °C
Materiali			Involucro in polimero autoestinguente	Involucro in polimero autoestinguente
			Spinotti in ottone nichelato	Spinotti in ottone nichelato
			-	Viti in acciaio
Morsetti di collegamento			-	Viti imperdibili, completamente aperte
Dimensioni flangia	16 A	2P + ⏚	-	65 x 85 mm
		3P + ⏚	-	
		3P+N + ⏚	-	90 x 100 mm
	32 A	2P + ⏚	-	
		3P + ⏚	-	
		3P+N + ⏚	-	

Collegamento

	Spine diritte	Spine inclinate
Corrente nominale	**Sezione max dei conduttori**	
(In)	**Cavi flessibili, unifilari e intrecciati**	
16 A	1 ... 4 mm²	1 ... 4 mm²
32 A	2,5 ... 10 mm²	2,5 ... 10 mm²
63 A	6 ... 25 mm²	-
125 A	16 ... 70 mm²	-

***Nota**: per un uso corretto della spina IP67-63 A, è necessario uno spazio minimo di 105 mm per il movimento del coperchietto incernierato.*

Codici delle spine da incasso

Corrente nominale		Tensione nominale										
		100 - 130 V CA			200 - 250 V CA			380 - 415 V CA			480 - 500 V CA	
Poli		2P + ⏚	3P + ⏚	3P+N + ⏚	2P + ⏚	3P + ⏚	3P+N + ⏚	2P + ⏚	3P + ⏚	3P+N + ⏚	3P + ⏚	3P+N + ⏚
Cablaggio a vite diritte												
IP44	16 A	-	-	-	**81829**	-	-	-	**81833**	**81834**	-	-
	32 A	-	-	-	**81841**	-	-	-	**81845**	**81846**	-	-
IP67	63 A	-	-	-	**81878**	-	-	-	**81882**	**81883**	-	-
	125 A	-	-	-	**81890**	-	-	-	**81894**	**81895**	-	-
Cablaggio a vite inclinate												
IP44	16 A	-	-	-	● **81804**	-	-	● **81807**	● **81808**	● **81809**	-	-
	32 A	-	-	-	● **81816**	-	-	-	● **81820**	● **81821**	-	-
IP67	16 A	● **83851**	-	-	● **83854**	● **83855**	● **83856**	● **83857**	● **83858**	● **83859**	-	-
	32 A	-	-	-	● **83866**	-	-	-	● **83870**	● **83871**	-	-

Coprispina IP67

Corrente nominale		Codice		
Poli e fili		2P + ⏚	3P + ⏚	3P+N + ⏚
IP67	16 A	**83933**	**93934**	**83935**
	32 A	**83936**	**83936**	**83937**

PG149075
81895

PG149075
81804

PG149075
83871

PG149075
83934

Le spine PratiKa con invertitori di fase rappresentano una soluzione rapida e sicura dei problemi di collegamento elettrico di tutte le macchine rotanti.
Permettono una rapida inversione delle posizioni dei due spinotti e dell'ordine delle fasi - e quindi del senso di rotazione della macchina - senza dover aprire la spina e agire sui collegamenti.
Questo si effettua premendo semplicemente con un cacciavite sulla zona specifica e ruotando di 180° il blocco di contatto, in senso orario o antiorario, fino alla totale inversione delle fasi.

Soluzione per la rapida inversione della rotazione dei motori elettrici

La gamma include diversi modelli:
- spine mobili,
- spine da parete,
- spine da incasso a 90°

Dati tecnici

	Cablaggio a vite
	PB102232 PB102231
Caratteristiche principali	
Grado di protezione — Secondo CEI EN 60529	IP44
	IP67
Resistenza al fuoco e al calore eccessivo — Secondo CEI EN 60695-2-11 — Prova del filo incandescente	850 °C
Frequenza d'impiego	50/60 Hz
Materiali	Involucro in polimero autoestinguente
	Spinotti in ottone nichelato
	Viti in acciaio
Morsetti di collegamento	Viti imperdibili, completamente aperte

Collegamento

Corrente nominale	Ingresso cavi		Sezione max dei conduttori
(In)	**IP44 / IP67 Passacavi**	**IP67 Pressacavi**	**Cavi flessibili, unifilari e intrecciati**
16 A	8 - 15 mm (11,5 - 21 5P)	PG16 (PG21 5P)	1 ... 4 mm²

PG148074
83902

PG148082
83912

PG149106
83581

PG148088
83934

PG149110
83880

Codici delle spine mobili con invertitori di fase

Corrente nominale		Tensione nominale	
		380 - 415 V CA	
Poli e fili		**3P + ⏚**	**3P+N + ⏚**
IP44	16 A	**83902**	**83903**
IP67	16 A	**83912**	**83913**

Codici delle spine fisse da parete con invertitori di fase

Corrente nominale		Tensione nominale	
		380 - 415 V CA	
Poli e fili		**3P + ⏚**	**3P+N + ⏚**
IP44	16 A	**83530**	**83531**
IP67	16 A	**83580**	**83581**

Codici delle spine fisse da incasso a 90° con invertitori di fase

Corrente nominale		Tensione nominale	
		380 - 415 V CA	
Poli e fili		**3P + ⏚**	**3P+N + ⏚**
IP44	16 A	**83830**	**83831**
IP67	16 A	**83880**	**83881**

Coprispina IP44 e IP67

Corrente nominale		Codice	
Poli e fili		**3P + ⏚**	**3P+N + ⏚**
IP67	16 A	**83934**	**83935**

Spine PratiKa
Bassa tensione
Adattatori a spina

Dati tecnici

			Adattatori
			PB102233
Caratteristiche principali			**Permettono la conversione dei sistemi a spina industriali in sistemi domestici. Possono essere utilizzati solo provvisoriamente e in ambienti industriali in cui non sussiste il rischio di esplosione o incendio.**
Grado di protezione	Secondo CEI EN 60529		IP20
	Secondo CEI EN 62262	Dagli urti esterni	IK08
Resistenza al fuoco e al calore eccessivo	Secondo CEI EN 60695-2-11	Prova del filo incandescente	850 °C
Conformità alle norme			CEI EN 50250
			CEI EN 60309-1, CEI EN 60309-2 e CEI EN 60309-4
Materiali			Involucro in polimero autoestinguente
			Spinotti in ottone nichelato
			Viti in acciaio

Codici degli adattatori di sistema

Corrente nominale	**Tensione nominale**					
	200 - 250 V CA					
Lato spina industriale - Corrente e poli	**2P + ⏚**					
16 A	**PKZA201**	**PKZA202**	**PKZA203**	**PKZA204**	**PKZA05**	**PKZA207**
Lato presa - Numero e tipo	1 presa - 10/16 A	2 prese - 10/16 A	1 presa - 16 A	1 presa - 10/16 A	1 presa - 13 A	1 presa - 16 A
Standard	Italia		Germania	Francia	Inglese	UNEL/bivol.

PB102182

PKZA201

PB102183

PKZA202

PB102184

PKZA203

PB102185

PKZA204

Dati tecnici

			Moltiplicatori
			PB102236
Caratteristiche principali			**Possono essere utilizzati solo provvisoriamente e in ambienti industriali in cui non sussiste il rischio di esplosione o incendio.**
Grado di protezione	Secondo CEI EN 60529	16 e 32 A	IP44
			IP67
	Secondo CEI EN 62262	Dagli urti esterni	IK08
Quando accesi, i LED segnalano la presenza di tensione in ogni fase della spina, non sono una protezione			Se spenti, controllare il quadro interruttori prima dell'uso o della manutenzione
Resistenza al fuoco e al calore eccessivo	Secondo CEI EN 60695-2-11	Prova del filo incandescente	850 °C
Conformità alle norme			CEI EN 60309-1, CEI EN 60309-2 e CEI EN 60309-4
Materiali			Involucro in polimero autoestinguente
			Spinotti in ottone nichelato
			Alveoli in ottone
			Vite in acciaio

Codici dei moltiplicatori - 1 spina + 2 prese

Lato spina			Lato presa				
Corrente nominale	**Poli**	**Tensione nominale**	**N.**	**Corrente nominale**	**Poli**	**Tensione nominale**	
IP67 16 A	2P + ⏚	**100 - 130 V CA**	2	16 A	2P + ⏚	**100 - 130 V CA**	-
		200 - 250 V CA	2	16 A	2P + ⏚	**200 - 250 V CA**	**PKZM703**
		380 - 415 V CA	2	16 A	2P + ⏚	**380 - 415 V CA**	**PKZM705**
	3P + ⏚		2	16 A	3P + ⏚		**PKZM706**

Codici dei moltiplicatori - 1 spina + 3 prese

Lato spina			Lato presa				
Corrente nominale	**Poli**	**Tensione nominale**	**N.**	**Corrente nominale**	**Poli**	**Tensione nominale**	
IP67 16 A	2P + ⏚	**100 - 130 V CA**	3	16 A	2P + ⏚	**100 - 130 V CA**	**PKZM707**
		200 - 250 V CA	3	16 A	2P + ⏚	**200 - 250 V CA**	**PKZM709**
	3P + ⏚	**380 - 415 V CA**	3	16 A	2P + ⏚	**380 - 415 V CA**	**PKZM712**
32 A	3P+N + ⏚		2	16 A	3P + ⏚	**200 - 250 V CA**	**PKZM713**
			1	32 A	3P+N + ⏚	**380 - 415 V CA**	

PB102187

PKZM403

PB102188

PKZM712

Prese PratiKa

Bassa tensione
Guida alla selezione

Prese PratiKa 16 - 32 A

Corrente nominale	Poli	Freq.	Tensione nominale	Posizione del contatto	Prese mobili Cablaggio rapido		Prese da incasso Inclinate Cablaggio rapido		Prese da incasso Diritte Cablaggio rapido	
		Hz			IP44	IP67	IP44	IP67	IP44	IP67
16 A	2P + ⏚	50/60	100-130 V CA	ore 4	PKY16M413	PKY16M713	PKY16F413	PKY16F713	PKY16G413	PKY16G713
	3P + ⏚	50/60		ore 4	PKY16M414	PKY16M714	PKY16F414	PKY16F714	-	-
	3P+N + ⏚	50/60		ore 4	PKY16M415	PKY16M715	-	-	-	-
	2P + ⏚	50/60	200-250 V CA	ore 6	PKY16M423	PKY16M723	PKY16F423	PKY16F723	PKY16G423	PKY16G723
	3P + ⏚	50/60		ore 9	PKY16M424	PKY16M724	PKY16F424	PKY16F724	PKY16G424	PKY16G724
	3P+N + ⏚	50/60		ore 9	-	-	PKY16F425	PKY16F725	-	-
	2P + ⏚	50/60	380-415 V CA	ore 9	PKY16M433	PKY16M733	PKY16F433	PKY16F733	PKY16G433	PKY16G733
	3P + ⏚	50/60		ore 6	PKY16M434	PKY16M734	PKY16F434	PKY16F734	PKY16G434	PKY16G734
	3P+N + ⏚	50/60		ore 6	PKY16M435	PKY16M735	PKY16F435	PKY16F735	PKY16G435	PKY16G735
	3P + ⏚	50/60	480-500 V CA	ore 7	-	-	PKY16F444	PKY16F744	PKY16G444	PKY16G744
	3P+N + ⏚	50/60		ore 7	PKY16M445	PKY16M745	PKY16F445	PKY16F745	-	-
32 A	2P + ⏚	50/60	100-130 V CA	ore 4	-	-	PKY32F413	PKY32F713	PKY32G413	PKY32G713
	3P + ⏚	50/60		ore 4	PKY32M414	PKY32M714	PKY32F414	PKY32F714	PKY32G414	PKY32G714
	3P+N + ⏚	50/60		ore 4	-	-	PKY32F415	PKY32F715	PKY32G415	PKY32G715
	2P + ⏚	50/60	200-250 V CA	ore 6	PKY32M423	PKY32M723	PKY32F423	PKY32F723	PKY32G423	PKY32G723
	3P + ⏚	50/60		ore 9	PKY32M424	PKY32M724	PKY32F424	PKY32F724	PKY32G424	PKY32G724
	3P+N + ⏚	50/60		ore 9	PKY32M425	PKY32M725	PKY32F425	PKY32F725	PKY32G425	PKY32G725
	2P + ⏚	50/60	380-415 V CA	ore 9	PKY32M433	PKY32M733	PKY32F433	PKY32F733	PKY32G433	PKY32G733
	3P + ⏚	50/60		ore 6	PKY32M434	PKY32M734	PKY32F434	PKY32F734	PKY32G434	PKY32G734
	3P+N + ⏚	50/60		ore 6	PKY32M435	PKY32M735	PKY32F435	PKY32F735	PKY32G435	PKY32G735
	3P+N + ⏚	50/60	380-440 V CA	ore 3	-	PKY32M7C4	-	PKY32F7C4	-	PKY32G7C4
	3P + ⏚	50/60	480-500 V CA	ore 7	-	-	PKY32F444	PKY32F744	-	-
	3P+N + ⏚	50/60		ore 7	PKY32M445	PKY32M745	-	-	-	-

Prese PratiKa 63 - 125 A

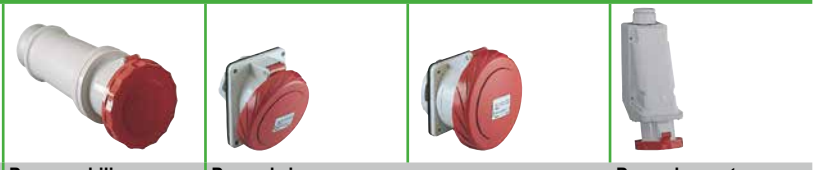

Corrente nominale	Poli	Freq.	Tensione nominale	Posizione del contatto	Prese mobili Cablaggio a vite	Prese da incasso Inclinate Cablaggio a vite	Prese da incasso Diritte Cablaggio a vite	Prese da parete Con scatola di fondo Cablaggio a vite
		Hz			IP67	IP67	IP67	IP67
63 A	3P + ⏚	50/60	100-130 V CA	ore 4	81476	81276	81676	-
	3P+N + ⏚	50/60		ore 4	-	-	-	-
	2P + ⏚	50/60	200-250 V CA	ore 6	81478	81278	81678	81178
	3P + ⏚	50/60		ore 9	81479	81279	81679	-
	3P+N + ⏚	50/60		ore 9	81480	81280	-	81180
	3P + ⏚	50/60	380-415 V CA	ore 6	81482	81282	81682	81182
	3P+N + ⏚	50/60		ore 6	81483	81283	81683	81183
	3P + ⏚	50/60	480-500 V CA	ore 7	81485	81285	-	-
	3P+N + ⏚	50/60		ore 7	81486	81286	81686	81186
125 A	3P + ⏚	50/60	100-130 V CA	ore 4	81488	81288	-	-
	2P + ⏚	50/60	200-250 V CA	ore 6	81490	81290	81690	81190
	3P + ⏚	50/60		ore 9	-	81291	81691	81191
	3P+N + ⏚	50/60		ore 9	81492	81292	81692	81192
	3P + ⏚	50/60	380-415 V CA	ore 6	81494	81294	81694	81194
	3P+N + ⏚	50/60		ore 6	81495	81295	81695	81195
	3P + ⏚	50/60	480-500 V CA	ore 7	81497	81297	-	81197
	3P+N + ⏚	50/60		ore 7	81498	81298	81698	81198

	Prese da parete SMALL		Prese da parete	
	Cabalaggio rapido	Cablaggio a vite	Con scatola di fondo Cablaggio a vite	
	IP44	IP67	IP44	IP67
	-	-	83101	83151
	-	-	-	-
	-	-	-	-
	PKY16W423	PKF16W723	83104	83154
	PKY16W424	PKF16W724	83105	83155
	-	-	83106	83156
	-	-	83107	83157
	PKY16W434	PKF16W734	83108	83158
	PKY16W435	PKF16W735	83109	83159
	PKY16W444	PKF16W744	83111	83161
	PKY16W445	PKF16W745	83112	83162
	PKY32W413	PKF32W713	-	-
	-	-	-	-
	PKY32W415	PKF32W715	83115	83165
	PKY32W423	PKF32W723	83116	83166
	-	-	-	-
	-	-	83118	83168
	-	-	-	-
	PKY32W434	PKF32W734	83120	83170
	PKY32W435	PKF32W735	83121	83171
	-	PKF32W7C4	-	81199
	PKY32W444	PKF32W744	83123	83173
	PKY32W445	PKF32W745	83124	83174

Prese PratiKa 10 - 16 A

Corrente nominale	Poli e fili	Freq.	Tensione nominale	Tipo	Prese domestiche 50 x 50			Prese domestiche 65 x 85			
					Codici grigio	Codici blu	Codici nero	Codici grigio		Codici blu	Codici nero
		Hz		Standard	IP54	IP54	IP54	IP54	IP65	IP54	IP54
10 - 16 A	2P + ⏚	50/60	200-250 V CA	Italia	-	-	-	-	81139	-	-
					-	-	-	-	81146	-	-
				Germania	PKS51G	PKS51B	PKS51N	PKS61G	81141	PKS61B	-
					PKS52G	PKS52B	-	PKS62G	-	PKS62B	-
				Svizzera	-	-	-	-	81145	-	-
Descrizione											
Supporto con 1 adattatore RJ45 Infra+ (50/60 Hz)					-	-	-	-	81142	-	-
Supporto con 2 adattatori RJ45 Infra+ (50/60 Hz)					-	-	-	-	81143	-	-

Scoprite come definire i vostri prodotti PratiKa: prese industriali

PKY 16 M 4 2 3

Versioni
PKY = presa FAST
PKF = presa SCREW

Corrente (A)
16
32

Esecuzione
M = mobile
F = da incasso inclinata (su pannello)
G = da incasso diritta (su pannello)
W = da parete

Protezione
4 = IP44
7 = IP67

Tensione
1 = 110 V
2 = 220 V
3 = 380 V
4 = 480 V
C = per container

Poli
3 = 2P + ⏚
4 = 3P + ⏚
5 = 3P+N + ⏚

Prese PratiKa
Bassa tensione
Prese mobili

Dati tecnici

			Cablaggio rapido, senza viti	Cablaggio a vite
			PB102199	PB102234
Caratteristiche principali			**Per l'alimentazione di apparecchiature fisse o mobili con un cavo flessibile.**	
Grado di protezione	Secondo CEI EN 60529	16 e 32 A	IP44	-
			IP67	-
		63 e 125 A	-	IP67
	Secondo CEI EN 62262	Dagli urti esterni	IK08	IK08
Contatto pilota			-	Disponibili da 63 A e 125 A
Resistenza al fuoco e al calore eccessivo	Secondo CEI EN 60695-2-11	Prova del filo incandescente	850 °C	850 °C
Materiali			Involucro in polimero autoestinguente	Involucro in polimero autoestinguente
			Alveoli in ottone	■ Alveoli in ottone per la serie PratiKa ■ Alveoli in ottone nichelato per la serie PratiKa
			Molle e perni in acciaio	Molle e perni in acciaio
Morsetti di collegamento			Senza viti e senza spellatura del conduttore	Viti imperdibili, completamente aperte

Collegamento

	Cablaggio rapido, senza viti		Cablaggio a vite	
Corrente nominale	**Ingresso cavi**	**Sezione max dei conduttori**	**Ingresso cavi**	
(In)	**IP44 / IP67 Passacavi e fermacavi**	**CEI 60309-1/A1, 60309-2/A1 Cavi a fili intrecciati / cavi flessibili**	**Sez. max conduttori**	**Pressacavi IP67**
16 A	8 - 15 mm	1 ... 2,5 mm²	1 ... 4 mm²	-
32 A	11,5 - 21 mm	2,5 ... 6 mm²	2,5 ... 10 mm²	-
63 A	17 - 31 mm / PG36	6 ... 25 mm²	6 ... 25 mm²	17 - 31 mm / PG36
125 A	26 - 48 mm / PG48	16 ... 70 mm²	16 ... 70 mm²	26 - 48 mm / PG48

Codici delle prese mobili

Corrente nominale		Tensione nominale										
		100 - 130 V CA			200 - 250 V CA			380 - 415 V CA			480 - 500 V CA	
Poli		**2P + ⏚**	**3P + ⏚**	**3P+N + ⏚**	**2P + ⏚**	**3P + ⏚**	**3P+N + ⏚**	**2P + ⏚**	**3P + ⏚**	**3P+N + ⏚**	**3P + ⏚**	**3P+N + ⏚**
Cablaggio rapido												
IP44	16 A	● PKY16M413	● PKY16M414	● PKY16M415	● PKY16M423	● PKY16M424	-	● PKY16M433	● PKY16M434	● PKY16M435	-	● PKY16M445
	32 A	-	● PKY32M414	-	● PKY32M423	● PKY32M424	● PKY32M425	● PKY32M433	● PKY32M434	● PKY32M435	-	● PKY32M445
IP67	16 A	● PKY16M713	● PKY16M714	● PKY16M715	● PKY16M723	● PKY16M724	-	● PKY16M733	● PKY16M734	● PKY16M735	-	● PKY16M745
	32 A	-	● PKY32M714		● PKY32M723	● PKY32M724	● PKY32M725	● PKY32M733	● PKY32M734	● PKY32M735	-	● PKY32M745
Cablaggio a vite												
IP67	63 A	-	81476	-	81478	81479	81480	-	81482	81483	81485	81486
	125 A	-	81488	-	81490	-	81492	-	81494	81495	81497	81498

●= prodotti certificati con marchio di qualità.

PG149134
PKY16M423

PG149139
PKY16M733

PG149117
81495

Dati tecnici

			Cablaggio rapido, senza viti	Cablaggio a vite
			PB102305	PB102229b
Caratteristiche principali			**Possono essere montate a parete per alimentare apparecchi con spine mobili. Dimensioni molto compatte.**	
Grado di protezione	Secondo CEI EN 60529	16 e 32 A	IP44	IP44
			-	IP67
	Secondo CEI EN 62262	Dagli urti esterni	IK08	IK08
Resistenza al fuoco e al calore eccessivo	Secondo CEI EN 60695-2-11	Prova del filo incandescente	750 °C	750 °C
Materiali			Involucro in polimero autoestinguente	Involucro in polimero autoestinguente
			Alveoli in ottone	Alveoli in ottone
			Viti, perni e molle in acciaio	Viti, perni e molle in acciaio
Morsetti di collegamento			Senza viti e senza spellatura del conduttore	Viti imperdibili, completamente aperte

Collegamento

	Cablaggio rapido, senza viti			Cablaggio a vite		
Corrente nominale	**Diametro cavo**	**Ingresso cavi**	**Sezione max dei conduttori**	**Diametro cavo**	**Ingresso cavi**	**Sezione max dei conduttori**
(In)		**IP44**	**CEI 60309-1/A1, 60309-2/A1 Cavi a fili intrecciati / cavi flessibili**		**IP44 / IP67**	**Cavi rigidi / cavi intrecciati / cavi flessibili**
16 A	Max 21,0 mm	Dado filettato M25	1 ... 2,5 mm²	Max 21,0 mm	Dado filettato M25+pressacavi	1 ... 4 mm²
32 A			2,5 ... 6 mm²			2,5 ... 10 mm²

Codici delle prese da parete

Corrente nominale		Tensione nominale										
		100 - 130 V CA			200 - 250 V CA			380 - 415 V CA			480 - 500 V CA	
Poli		**2P + ⏚**	**3P + ⏚**	**3P+N + ⏚**	**2P + ⏚**	**3P + ⏚**	**3P+N + ⏚**	**2P + ⏚**	**3P + ⏚**	**3P+N + ⏚**	**3P + ⏚**	**3P+N + ⏚**
Cablaggio rapido												
IP44	16 A	-	-	-	PKY16W423	PKY16W424	-	-	PKY16W434	PKY16W435	PKY16W444	PKY16W445
	32 A	PKY32W413	-	PKY32W415	PKY32W423	-	-	-	PKY32W434	PKY32W435	PKY32W444	PKY32W445
Cablaggio a vite												
IP44	16 A	PKF16W413	-	PKF16W415	PKF16W423	-	PKF16W425	PKF16W433	PKF16W434	PKF16W435	PKF16W444	PKF16W445
	32 A	-	-	-	PKF32W423	-	PKF32W425	PKF32W433	PKF32W434	PKF32W435	-	-
IP67	16 A	-	-	-	PKF16W723	PKF16W724	-	-	PKF16W734	PKF16W735	PKF16W744	PKF16W745
	32 A	PKF32W713	-	PKF32W715	PKF32W723	-	-	-	PKF32W734	PKF32W735	PKF32W744	PKF32W745

PB102306

PKY32W435

PB102229b

PKF16W434

PB102229b

PKF32W734

Prese PratiKa

Bassa tensione

Prese fisse da parete con scatola di fondo

Dati tecnici

			Prese con scatola di fondo
			PB102236 PG149143
Caratteristiche principali			**Possono essere montate a parete per alimentare apparecchi con spine mobili.**
Grado di protezione	Secondo CEI EN 60529	16 e 32 A	IP44
			IP67
		63 A e 125 A	IP67
	Secondo CEI EN 62262	Dagli urti esterni	IK08
Contatto pilota			Disponibili da 63 A e 125 A
Resistenza al fuoco e al calore eccessivo	Secondo CEI EN 60695-2-11	Prova del filo incandescente	850 °C
Materiali			Involucro in polimero autoestinguente
			Alveoli in ottone nichelato
			Viti, perni e molle in acciaio
Morsetti di collegamento			Viti imperdibili, completamente aperte

Collegamento

	Prese con scatola di fondo		
Corrente nominale	**Ingresso cavi**		**Sezione max dei conduttori**
(In)	**IP44 / IP67 Passacavi**	**IP67 Pressacavi**	**Cavi flessibili, unifilari e intrecciati**
16 A	8 - 15 mm	PG16 (PG21 5P)	1 ... 4 mm²
32 A	11,5 - 21 mm	PG21	2,5 ... 10 mm²
63 A	-	PG36	6 ... 25 mm²
125 A	-	PG48	16 ... 70 mm²

Codici delle prese da parete con scatola di fondo

Corrente nominale		Tensione nominale										
		100 - 130 V CA			200 - 250 V CA			380 - 415 V CA			480 - 500 V CA	
Poli		**2P + ⏚**	**3P + ⏚**	**3P+N + ⏚**	**2P + ⏚**	**3P + ⏚**	**3P+N + ⏚**	**2P + ⏚**	**3P + ⏚**	**3P+N + ⏚**	**3P + ⏚**	**3P+N + ⏚**
IP44	16 A	**83101**	-	-	**83104**	**83105**	**83106**	**83107**	**83108**	**83109**	**83111**	**83112**
	32 A	-	-	**83115**	**83116**	-	**83118**	-	**83120**	**83121**	**83123**	**83124**
IP67	16 A	● **83151**	-	-	● **83154**	● **83155**	● **83156**	● **83157**	● **83158**	● **83159**	● **83161**	● **83162**
	32 A		-	● **83165**	● **83166**	-	● **83168**	-	● **83170**	● **83171**	● **83173**	● **83174**
	63 A	-	-	-	● **81178**	-	● **81180**	-	● **81182**	● **81183**	-	● **81186**
	125 A	-	-	-	● **81190**	● **81191**	● **81192**	-	● **81194**	● **81195**	● **81197**	● **81198**

●= prodotti certificati con marchio di qualità.

PG149166
83104

PG149171
83171

PG149143
81195

Scatola di fondo da parete per prese da incasso PratiKa

Dati tecnici

			Scatola di fondo da parete
			PB102314
Caratteristiche principali			**Possono essere montate a parete per alimentare apparecchi con spine mobili. La scatola di fondo permette l'uso di prese da incasso per creare un'installazione a parete con presa orizzontale.**
Grado di protezione	Secondo CEI EN 60529	16 e 32 A	IP44
			IP67 (scatola + presa da incasso)
	Secondo CEI EN 62262	Dagli urti esterni	IK09
Contatto pilota			Disponibili da 63 A e 125 A
Resistenza al fuoco e al calore eccessivo	Secondo CEI EN 60695-2-11	Prova del filo incandescente	850 °C
Materiali			Involucro in polimero
			Viti in acciaio

Collegamento

	Scatola di fondo da parete	
Corrente nominale	**Ingresso cavi**	
(In)	**IP44/IP67**	**Diametro cavo**
16 A e 32 A	M25	Max 21 mm
	Possibilità di ingresso/uscita nella parte inferiore della scatola (posizione di foratura M20, M25 o M32). *Tappi filettati M25 forniti con guarnizione IP67*	

PB102315

PKZ100 *PKZ085*

Codici delle scatole da incasso da parete per prese da incasso PratiKa IP44 / IP67

Descrizione	Codice
SCATOLA piccola	
Permette il montaggio di prese (16 A - 3 o 4 poli) con flangia 65 x 85	**PKZ085**
SCATOLA grande	
Permette il montaggio di prese (16 A - 5 poli; 32 A - 3/4/5 poli) con flangia 90 x 100	**PKZ100**

PB102317 PG149211 PB102316

Esempio
PKZ100 + PKY16G734

Prese PratiKa

Bassa tensione

Prese da incasso inclinate e diritte

Dati tecnici

			Cablaggio rapido, senza viti Prese inclinate	Prese diritte
			PB102199	PB102234
Caratteristiche principali			**Possono essere montate su piastra, pannello o macchina per alimentare apparecchiature con spine mobili.**	
Grado di protezione	Secondo CEI EN 60529	16 e 32 A	IP44	IP44
		63 a 125 A	IP67	IP67
	Secondo CEI EN 62262	Dagli urti esterni	IK08	IK08
Resistenza al fuoco e al calore eccessivo	Secondo CEI EN 60695-2-11	Prova del filo incandescente	850 °C	850 °C
Dimensioni flangia (IP44 - IP67)	16 A	2P + ⏚	65 x 85 mm	65 x 85 mm
		3P + ⏚	65 x 85 mm	65 x 85 mm
		3P+N + ⏚	90 x 100 mm	90 x 100 mm
	32 A	2P + ⏚	90 x 100 mm	90 x 100 mm
		3P + ⏚	90 x 100 mm	90 x 100 mm
		3P+N + ⏚	90 x 100 mm	90 x 100 mm
	63 A		100 x 107 mm	100 x 107 mm
	125 A		110 x 114 mm	110 x 114 mm
Materiali			Involucro in polimero autoestinguente	Involucro in polimero autoestinguente
			Alveoli in ottone	Alveoli in ottone
			Alveoli in ottone nichelato per 63 A e 125 A	
			Perni e molle in acciaio	Perni e molle in acciaio
Morsetti di collegamento	16 e 32 A		Senza viti e senza spellatura del conduttore	Senza viti e senza spellatura del conduttore
Morsetti di collegamento	63 e 125 A		Viti imperdibili, completamente aperte	Viti imperdibili, completamente aperte

Collegamento

	Cablaggio rapido, senza viti Prese inclinate	Prese diritte
Corrente nominale	**Sezione max dei conduttori**	
(In)	**CEI 60309-1/A1, 60309-2/A1 Cavi a fili intrecciati / cavi flessibili**	
16 A	1 ... 4 mm²	1 ... 4 mm²
32 A	2,5 ... 10 mm²	2,5 ... 10 mm²

Codici delle prese da incasso inclinate e diritte

Corrente nominale		Tensione nominale										
		100 - 130 V CA			200 - 250 V CA			380 - 415 V CA			480 - 500 V CA	
Poli		2P + ⏚	3P + ⏚	3P+N + ⏚	2P + ⏚	3P + ⏚	3P+N + ⏚	2P + ⏚	3P + ⏚	3P+N + ⏚	3P + ⏚	3P+N + ⏚
IP44	16 A	● PKY16F413	● PKY16F414	-	● PKY16F423	● PKY16F424	● PKY16F425	● PKY16F433	● PKY16F434	● PKY16F435	● PKY16F444	● PKY16F445
	32 A	PKY32F413	PKY32F414	PKY32F415	PKY32F423	PKY32F424	PKY32F425	PKY32F433	PKY32F434	PKY32F435	PKY32F444	-
IP67	16 A	● PKY16F713	● PKY16F714	-	● PKY16F723	● PKY16F724	● PKY16F725	● PKY16F733	● PKY16F734	● PKY16F735	● PKY16F744	● PKY16F745
	32 A	PKY32F713	PKY32F714	PKY32F715	PKY32F723	PKY32F724	PKY32F725	PKY32F733	PKY32F734	PKY32F735	PKY32F744	-
	63 A	-	● 81276	-	● 81278	● 81279	● 81280	-	● 81282	● 81283	● 81285	● 81286
	125 A	-	● 81288	-	● 81290	● 81291	● 81292	-	● 81294	● 81295	● 81297	● 81298
Prese diritte												
IP44	16 A	PKY16G413	-	-	PKY16G423	PKY16G424	-	PKY16G433	PKY16G434	PKY16G435	PKY16G444	-
	32 A	PKY32G413	PKY32G414	PKY32G415	PKY32G423	PKY32G424	PKY32G425	PKY32G433	PKY32G434	PKY32G435	-	-
IP67	16 A	PKY16G713	-	-	PKY16G723	PKY16G724	-	PKY16G733	PKY16G734	PKY16G735	PKY16G744	-
	32 A	PKY32G713	PKY32G714	PKY32G715	PKY32G723	PKY32G724	PKY32G725	PKY32G733	PKY32G734	PKY32G735	-	-
	63 A	-	● 81676	-	● 81678	● 81679	-	-	● 81682	● 81683	-	● 81686
	125 A	-	-	-	● 81690	● 81691	● 81692	-	● 81694	● 81695	-	● 81698

●= prodotti certificati con marchio di qualità.

PG149134
PKY16F423

PG149139
PKY32F734

PG149183
81283

PG149195
81683

PG149139
PKY16G423

PG149139
PKY32G734

Funzioni

Disponibili in versione da incasso, possono essere montate direttamente nei quadri Kaedra o su scatole da parete.

Dati tecnici

Caratteristiche principali			
Grado di protezione	Secondo CEI EN 60529		IP54 e IP65
	Secondo CEI EN 62262	Dagli urti esterni	IK09
Resistenza al fuoco e al calore eccessivo	Secondo CEI EN 60695-2-11	Prova del filo incandescente	850 °C
Materiali			Involucro in polimero autoestinguente
			Perni e molle in acciaio
			Coperchietto a molla
Colori			Blu, nero o grigio (RAL 7035)

PB102189

81139

PB102190

81140

PB102191

81141

PB102192

81142

PB102193

PKS52B

PB102194

PKS61B

DB113097

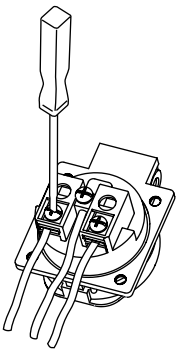

PKS51G
Versione con morsetti a serraggio posteriore

DB113096

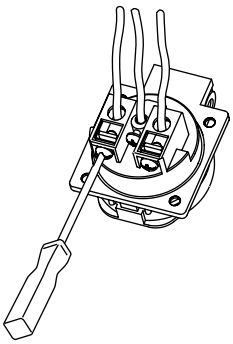

PKS52G
Versione con morsetti a serraggio laterale

Codici delle prese domestiche 65 x 85 - IP65

Corrente nominale	Tensione nominale	Tipo	Numero di prese	Codici grigio
	250 V CA			
Poli	2P + ⏚	Standard		
10 - 16 A		Italia	2	● **81139**
			1 (Uney bivalente)	**81146**
		Francia	1	**81140**
		Germania	1	● **81141**
		Svizzera	1	**81145**
Telaio vuoto per frutti serie civile "RAL" AVE				**81949**

●= prodotti certificati con marchio di qualità.

Codici del supporti RJ45 - 65 x 85 - IP65

Descrizione	Codici grigio
Con 1 adattatore RJ45 Infra+	**81142**
Con 2 adattatori RJ45 Infra+	**81143**

Codici delle prese domestiche 50 x 50 - IP54

Corrente nominale	Tensione nominale	Tipo	Codice		
	250 V CA				
Poli	2P + ⏚	Standard	Grigio	Blu	Nero
Con morsetti a serraggio posteriore					
10 - 16 A		Germania Unel	**PKS51G**	**PKS51B**	**PKS51N**
Con morsetti a serraggio laterale					
10 - 16 A		Germania Unel	**PKS52G**	**PKS52B**	**-**

Codici delle prese domestiche 65 x 85 - IP54

Corrente nominale	Tensione nominale	Tipo	Codice		
	250 V CA				
Poli	2P + ⏚	Standard	Grigio	Blu	Nero
Con morsetti a serraggio posteriore					
10 - 16 A		Germania Unel	**PKS61G**	**PKS61B**	**-**
Con morsetti a serraggio laterale					
10 - 16 A		Germania Unel	**PKS62G**	**PKS62B**	**-**

Spine PratiKa
Bassissima tensione
Guida alla selezione

Spine PratiKa 16 - 32 A

Corrente nominale	Poli	Freq.	Tensione nominale	Posizione della scanalatura secondaria	Spine mobili	
		Hz			IP44	IP67
16 A	2P	50/60	20-25 V CA	s.r.	-	82351
	3P	50/60		s.r.	82302	82352
	2P	50/60	40-50 V CA	ore 12	82303	82353
	3P	50/60		ore 12	82304	82354
	2P	100/200	20-25 V CA / 40-50 V CA	ore 4	-	-
	3P	100/200		ore 4	82306	82356
	2P	⎓	20-25 V CA / 40-50 V CA	ore 10	-	82363
32 A	2P	50/60	20-25 V CA	s.r.	-	82365
	3P	50/60		s.r.	-	82366
	2P	50/60	40-50 V CA	ore 12	-	82367
	3P	50/60		ore 12	-	82368
	3P	100/200	20-25 V CA / 40-50 V CA	ore 4	82320	82370
	2P	⎓	20-25 V CA / 40-50 V CA	ore 10	-	82377

Prese PratiKa

Bassissima tensione

Guida alla selezione

Prese da 16 - 32 A

Prese mobili		Prese da incasso diritte Flangia 65 x 65		Prese da parete	
IP44	IP67	IP44	IP67	IP44	IP44
82401	82451	82901	82951	82101	82151
-	82452	-	82952	-	82152
-	82453	-	82953	-	82153
82404	82454	-	82954	-	82154
-	-	-	82955	82105	82155
-	82456	-	82956	82106	82156
-	82463	82913	82963	-	82163
82415	82465	-	82965	-	82165
-	82466	-	82966	82116	82166
-	82467	82917	82967	82117	82167
-	82468	82918	82968	82118	82168
-	-	-	-	-	-
82420	82470	-	82970	-	82170
-	-	-	82975	-	-
-	82477	-	82977	-	82177

Prese con trasformatore di sicurezza

			Unika				
Potenza nominale	Tensione nominale		Numero e tipo di prese	Versione da incasso		Versione da parete	
	Primario	Secondario		IP44	IP65	IP44	IP65
160 VA	230 V	24 V	1 x 2P 16 A	82026	82076	83026	83076
	400 V	24 V	1 x 2P 16 A	82027	82077	83027	83077
	230 V	24 V	-	-	-	-	-
	400 V	24 V	-	-	-	-	-

Spine PratiKa

Bassissima tensione

Spine mobili e spine fisse da parete

Dati tecnici

			Spine mobili	Spine da parete
			PB102200	PB102242
Caratteristiche principali			**Installazioni e prese mobili possono essere alimentate da un cavo flessibile.**	**Possono essere montate a parete per alimentare apparecchi con spine mobili.**
Grado di protezione	Secondo CEI EN 60529	16 e 32 A	IP44	IP44
			IP67	IP67
	Secondo CEI EN 62262	Dagli urti esterni	IK08	IK08
Resistenza al fuoco e al calore eccessivo	Secondo CEI EN 60695-2-11	Prova del filo incandescente	850 °C	850 °C
Materiali			Involucro in polimero autoestinguente	Involucro in polimero autoestinguente
			Spinotti in ottone nichelato	Spinotti in ottone nichelato
			Vite in acciaio	Vite in acciaio
Morsetti di collegamento			Viti imperdibili, completamente aperte	Viti imperdibili, completamente aperte

Collegamento

	Spine mobili e spine da parete		
Corrente nominale	**Ingresso cavi**		**Sezione max dei conduttori**
(In)	**IP44 / IP67 Passacavi**	**IP67 Pressacavi**	**Cavi flessibili, unifilari e intrecciati**
16 A	6 - 23 mm	PG21	4 ... 10 mm²
32 A	6 - 23 mm	PG21	4 ... 10 mm²

Codici delle spine mobili

Corrente nominale		Tensione nominale									
		20-25 V 50/60 Hz		40-50 V 50/60 Hz		20-25 V / 40-50 V 100-200 Hz		20-25 V / 40-50 V 401-500 Hz		20-25 V / 40-50 V ⎓	
Poli		**2P**	**3P**	**2P**	**3P**	**2P**	**3P**	**2P**	**3P**	**2P**	**3P**
IP44	16 A	● **82301**	● **82302**	● **82303**	● **82304**	-	● **82306**	-	-	-	-
	32 A	-	-	-	-	-	● **82320**	-	-	-	-
IP67	16 A	**82351**	**82352**	**82353**	**82354**	-	**82356**	-	-	**82363**	-
	32 A	**82365**	**82366**	**82367**	**82368**	-	**82370**	-	-	**82377**	-

●= prodotti certificati con marchio di qualità.

PG149088

82301

PG149080

82368

Prese PratiKa
Bassissima tensione
Prese mobili

Dati tecnici

			Prese mobili
			PB102243
Caratteristiche principali			**Concepite per l'alimentazione di apparecchiature fisse o mobili con un cavo flessibile.**
Grado di protezione	Secondo CEI EN 60529	16 e 32 A	IP44
			IP67
	Secondo CEI EN 62262	Dagli urti esterni	IK08
Resistenza al fuoco e al calore eccessivo	Secondo CEI EN 60695-2-11	Prova del filo incandescente	850 °C
Materiali			Involucro in polimero autoestinguente
			Alveoli in ottone nichelato
			Viti, perni e molle in acciaio
Morsetti di collegamento			Viti imperdibili, completamente aperte

Collegamento

	Prese mobili		
Corrente nominale	**Ingresso cavi**		**Sezione max dei conduttori**
(In)	**IP44 / IP67 Passacavi**	**IP67 Pressacavi**	**Cavi flessibili, unifilari e intrecciati**
16 A	6 - 23 mm	PG21	4 ... 10 mm²
32 A	6 - 23 mm	PG21	4 ... 10 mm²

Codici delle prese mobili

Corrente nominale		Tensione nominale									
		20-25 V 50/60 Hz		40-50 V 50/60 Hz		20-25 V / 40-50 V 100-200 Hz		401-500 Hz		20-25 V / 40-50 V ---	
Poli		**2P**	**3P**	**2P**	**3P**	**2P**	**3P**	**2P**	**3P**	**2P**	**3P**
IP44	16 A	● **82401**	-	-	● **82404**	-	-	-	-	-	-
	32 A	● **82415**	-	-	● **84518**	-	● **82420**	-	-	-	-
IP67	16 A	**82451**	**82452**	**82453**	**82454**	-	**82456**	-	-	**82463**	-
	32 A	**82465**	**82466**	**82467**	**82468**	-	**82470**	-	-	**82477**	-

●= prodotti certificati con marchio di qualità.

PG149119

82402

PG149123

82468

Prese PratiKa

Bassissima tensione

Prese da incasso e da parete

Dati tecnici

			Prese da incasso
			PB102243
Caratteristiche principali			**Possono essere montate su piastra, pannello o macchina per alimentare apparecchiature con spine mobili.**
Grado di protezione	Secondo CEI EN 60529	16 e 32 A	IP44
			IP67
	Secondo CEI EN 62262	Dagli urti esterni	IK08
Resistenza al fuoco e al calore eccessivo	Secondo CEI EN 60695-2-11	Prova del filo incandescente	850 °C
Materiali			Involucro in polimero autoestinguente
			Alveoli in ottone nichelato
			Viti, perni e molle in acciaio
Morsetti di collegamento			Viti imperdibili, completamente aperte

Collegamento

	Prese da incasso
Corrente nominale	**Sezione max dei conduttori**
(In)	**Cavi flessibili, unifilari e intrecciati**
16 A	1 ... 2,5 mm²
32 A	2,5 ... 6 mm²

Codici delle prese da incasso

Corrente nominale	Tensione nominale									
	20-25 V 50/60 Hz		40-50 V 50/60 Hz		20-25 V / 40-50 V 100-200 Hz		401-500 Hz		20-25 V / 40-50 V ---	
Poli e fili	**2P**	**3P**	**2P**	**3P**	**2P**	**3P**	**2P**	**3P**	**2P**	**3P**
Flangia 65 x 65 mm										
IP44 16 A	● **82901**	-	-	-	-	-	-	-	● **82913**	-
32 A	-	-	● **82917**	● **84918**	-	-	-	-	-	-
IP67 16 A	**82951**	**82952**	**82953**	**82954**	**82955**	**82956**	-	-	**82963**	-
32 A	**82965**	**82966**	**82967**	**82968**	-	**82970**	**82975**	-	**82977**	-

●= prodotti certificati con marchio di qualità.

PG149159

82901

PG149163

82954

Dati tecnici

			Prese da parete
			PB102244
Caratteristiche principali			**Possono essere montate a parete per alimentare apparecchi con spine mobili.**
Grado di protezione	Secondo CEI EN 60529	16 e 32 A	IP44
			IP67
	Secondo CEI EN 62262	Dagli urti esterni	IK08
Resistenza al fuoco e al calore eccessivo	Secondo CEI EN 60695-2-11	Prova del filo incandescente	850 °C
Materiali			Involucro in polimero autoestinguente
			Alveoli in ottone nichelato
			Viti, perni e molle in acciaio
Morsetti di collegamento			Viti imperdibili, completamente aperte

Collegamento

	Prese da parete		
Corrente nominale	**Ingresso cavi**		**Sezione max dei conduttori**
(In)	**IP44 / IP67 Passacavi**	**IP67 Pressacavi**	**Cavi flessibili, unifilari e intrecciati**
16 A	6 - 23 mm	PG21	4 ... 10 mm²
32 A	6 - 23 mm	PG21	4 ... 10 mm²

Codici delle prese da parete

Corrente nominale		Tensione nominale									
		20-25 V 50/60 Hz		40-50 V 50/60 Hz		20-25 V / 40-50 V 100-200 Hz		401-500 Hz		20-25 V / 40-50 V ⎓	
Poli e fili		**2P**	**3P**	**2P**	**3P**	**2P**	**3P**	**2P**	**3P**	**2P**	**3P**
IP44	16 A	● **82101**	-	-	-	● **82105**	● **82106**	-	-	-	-
	32 A		● **82116**	● **82117**	● **84118**		-	-	-	-	-
IP67	16 A	**82151**	**82152**	**82153**	**82154**	**82155**	**82156**	-	-	**82163**	-
	32 A	**82165**	**82166**	**82167**	**82168**	-	**82170**	-	-	**82177**	-

●= prodotti certificati con marchio di qualità.

PG149145

82101

PB102245

82168

Prese con interruttore di interblocco

Unika - Isoblock / Guida alla selezione

Prese con interruttore di interblocco

					Unika - Versione da incasso						
Corrente nominale	**Poli**	**Freq.**	**Tensione nominale**	**Posizione del contatto**	**Senza protezione**			**Protezione con portafusibili**			**Con guida DIN**
		Hz			**IP44**	**IP65**	**IP65**	**IP44**	**IP65**	**IP65**	**IP65**
16 A	2P + ⏚	50/60	**100-130 V**	ore 4	**82028**	**82078**	-	**82128**	**82178**	-	-
	2P + ⏚	50/60	**200-250 V**	ore 6	**82031**	**82081**	-	**82131**	**82181**	-	-
	3P + ⏚	50/60		ore 9	**82032**	**82082**	-	**82132**	**82182**	-	-
	3P+N + ⏚	50/60		ore 9	**82033**	**82083**	-	**82133**	**82183**	-	-
	2P + ⏚	50/60	**380-415 V**	ore 9	-	-	-	**82134**	**82184**	-	-
	3P + ⏚	50/60		ore 6	**82035**	**82085**	-	**82135**	**82185**	-	-
	3P+N + ⏚	50/60		ore 6	**82036**	**82086**	-	**82136**	**82186**	-	-
	3P + ⏚	50/60	**480-500 V**	ore 7	**82037**	**82087**	-	**82137**	**82187**	-	-
32 A	3P + ⏚	50/60	**100-130 V**	ore 4	**82040**	**82090**	-	-	-	-	-
	2P + ⏚	50/60	**200-250 V**	ore 6	**82042**	**82092**	-	**82142**	**82192**	-	-
	3P + ⏚	50/60		ore 9	**82043**	**82093**	-	**82143**	**82193**	-	-
	3P+N + ⏚	50/60		ore 9	**82044**	**82094**	-	**82144**	**82194**	-	-
	2P + ⏚	50/60	**380-415 V**	ore 9	-	-	-	**82145**	**82195**	-	-
	3P + ⏚	50/60		ore 6	**82046**	**82096**	-	**82146**	**82196**	-	-
	3P+N + ⏚	50/60		ore 6	**82047**	**82097**	-	**82147**	**82197**	-	-
	3P + ⏚	50/60	**480-500 V**	ore 7	-	-	-	-	-	-	-
	3P+N + ⏚	50/60		ore 7	**82049**	**82099**	-	-	-	-	-
63 A	2P + ⏚	50/60	**200-250 V**	ore 6	-	-	**PKB63T523**	-	-	**PKB63V523**	**PKB63U523**
	3P + ⏚	50/60		ore 9	-	-	**PKB63T524**	-	-	**PKB63V524**	-
	3P+N + ⏚	50/60		ore 9	-	-	**PKB63T525**	-	-	**PKB63V525**	-
	3P + ⏚	50/60	**380-415 V**	ore 6	-	-	**PKB63T534**	-	-	**PKB63V534**	**PKB63U534**
	3P+N + ⏚	50/60		ore 6	-	-	**PKB63T535**	-	-	**PKB63V535**	**PKB63U535**
	3P + ⏚	50/60	**480-500 V**	ore 7	-	-	**PKB63T544**	-	-	-	**PKB63U544**
	3P+N + ⏚	50/60		ore 7	-	-	-	-	-	-	-

Prese con trasformatore di sicurezza

				Unika - Versione da incasso	
Potenza nominale	**Numero e tipo di prese**	**Tensione nominale**			
		Primario	**Secondario**		
VA				**IP44**	**IP65**
16 A	1 x 2P 16 A	**230 V**	**24 V**	**82026**	**82076**
	1 x 2P 16 A	**400 V**		**82027**	**82077**

Scatola da parete e da incasso

	Unika - Versione da incasso	
	Numero di prese	**Scatola da incasso***
	1	**83924**
	1 con pareti lisce	-
	1 con pareti con parti sfondabili	-
	1 con scatola di derivazione	-
	2 con scatola di derivazione	-
	3 con scatola di derivazione	-

** GWT 750°*

Unika - Versione da parete							Isoblock - Versione da parete		
Senza protezione			Protezione con portafusibili			Con guida DIN	Protezione con portafusibili	Con guida DIN	
IP44	IP65	IP65	IP44	IP65	IP65	IP65	IP65	IP65	IP65
83028	83078	-	-	-	-	-	-	-	-
83031	83081	-	83131	83181	-	-	83454 □	-	-
-	-	-	83132	83182	-	-	-	-	-
-	-	-	-	-	-	-	-	-	-
83034	83084	-	83134	83184	-	-	-	-	-
83035	83085	-	83135	83185	-	-	83458 □	82758 □	-
83036	83086	-	83136	83186	-	-	83459 □	82759 □	-
-	-	-	83137	83187	-	-	-	-	-
-	-	-	-	-	-	-	-	-	-
83042	83092	-	83142	83192	-	-	83466 □	-	82766 ■
-	-	-	83143	83193	-	-	-	-	-
83044	83094	-	-	-	-	-	-	-	-
-	-	-	-	-	-	-	-	-	-
83046	83096	-	83146	83196	-	-	83470 □	-	82770 ■
83047	83097	-	83147	83197	-	-	83471 □	-	82771 ■
83048	83098	-	-	83198	-	-	-	-	-
-	-	-	-	83199	-	-	-	-	-
-	-	PKB63P523	-	-	PKB63R523	PKB63Q523	-	-	-
-	-	PKB63P524	-	-	PKB63R524	PKB63Q524	82879 ■	-	-
-	-	PKB63P525	-	-	-	-	-	-	-
-	-	PKB63P534	-	-	PKB63R534	PKB63Q534	82882 ■	-	82782 ■
-	-	PKB63P535	-	-	PKB63R535	PKB63Q535	82883 ■	-	82783 ■
-	-	PKB63P544	-	-	-	-	82885 ■	-	-
-	-	-	-	-	-	-	-	-	-

Unika - Versione da parete		
IP44	IP65	
83026	83076	1P
83027	83077	2P

Unika - Versione da parete					Isoblock - Versione da parete		
		Base modulare			*Pannelli modulari*		
Scatola di montaggio a parete					Numero e tipo di prese	Con scatola di derivazione	Con centralino
16 - 32 A	63 A						
-	-	-	-	-	1 x □	83925 □	83325 □
83919	-	-	-	-	2 x □	83926 □	83326 □
-	PKB002	-	-	-	-	-	-
-	-	83921	-	-	1 x 32/63 ■	83927 ■	83327 ■
-	-	-	83922	-	-	-	-
-	-	-	-	83923	-	-	-

□ = prese da 106 mm di larghezza. ■ = prese da 144 mm di larghezza.

Prese Unika con interruttore di interblocco

Versione da incasso

Dati tecnici

			Protezione con portafusibili sezionabili	Senza protezione / guida DIN
Caratteristiche principali			**L'interruttore può essere lucchettato esternamente in posizione "0" e "1".**	
Costruzione	Secondo CEI EN 60309-2-4		IP44 e IP65	IP44 e IP65
Grado di protezione	Secondo CEI EN 60529		IP44 e IP65	IP44 e IP65
	Secondo CEI EN 62262	Dagli urti esterni	IK09	IK09
Resistenza al fuoco e al calore eccessivo	Secondo CEI EN 60695-2-11	Prova del filo incandescente	750 °C	750 °C
Tensione d'impiego (400 V)	Secondo CEI EN 60947-3	16 A	20 A (AC22) / 9,5 kW (AC23A)	20 A (AC22) / 9,5 kW (AC23A) CEI 60947-3
		32 A	32 A (AC22) / 16 kW (AC23A)	32 A (AC22) / 16 kW (AC23A) CEI 60947-3
		63 A	63 A (AC22) / 22 kW (AC23A) / 15,5 kW (AC23)	63 A (AC22) / 22 kW (AC23A) / 15,5 kW (AC23)
Portafusibili sezionabili	Conformità CEI EN 60269		UNIKA 16A e 32A fusibili tipo CH 10,3x38	-
Versione portafusibili	Portafusibili NEOZED tipo D02 (non fornito con il prodotto)		■ versione unika 63A	-
	Il portello per accedere ai portafusibili può essere:		Aperto solo con l'interruttore in posizione "0"	-
			Dotato di serratura a chiave (disponibile tra gli accessori) nella maniglia	-
Versione guida DIN	Guida DIN fino a 4,5 moduli		-	■ Guida DIN fino a 4,5 moduli
	Il portello per accedere ai dispositivi modulari può essere:		-	Aperto solo quando l'interruttore è in posizione “0”
			-	Dotato di serratura a chiave (disponibile tra gli accessori) nella maniglia
Materiali			Involucro in polimero autoestinguente	Involucro in polimero autoestinguente
			Spinotti esterni, perni e viti in acciaio	Spinotti esterni, perni e viti in acciaio
Colore			RAL 7035	RAL 7035
Morsetti di collegamento			Viti imperdibili	Viti imperdibili

Collegamento

	Protezione con portafusibili sezionabili	Senza protezione
Corrente nominale (In)	**Sezione max dei conduttori**	
16 A, 32 A	10 mm²	10 mm²
63 A	35 mm²	35 mm²

Codici delle prese da incasso Unika

Corrente nominale		Tensione nominale										
		100 - 130 V			200 - 250 V			380 - 415 V			480 - 500 V	
Poli		2P + ⏚	3P + ⏚	3P+N + ⏚	2P + ⏚	3P + ⏚	3P+N + ⏚	2P + ⏚	3P + ⏚	3P+N + ⏚	3P + ⏚	3P+N + ⏚
Protezione con portafusibili sezionabili												
IP44	16 A	● 82128	-	-	● 82131	● 82132	● 82133	● 82134	● 82135	● 82136	82137	-
	32 A	-	-	-	● 82142	● 82143	● 82144	● 82145	● 82146	● 82147	-	-
IP65	16 A	● 82178	-	-	● 82181	● 82182	● 82183	● 82184	● 82185	● 82186	82187	-
	32 A	-	-	-	● 82192	● 82193	● 82194	● 82195	● 82196	● 82197	-	-
	63 A	-	-	-	PKB63V523	PKB63V524	-	-	PKB63V534	PKB63V535	-	-
Con guida DIN												
IP65	63 A	-	-	-	PKB63U523	-	-	-	PKB63U534	PKB63U535	PKB63U544	-
Senza protezione												
IP44	16 A	● 82028	-	-	● 82031	● 82032	● 82033	-	● 82035	● 82036	82037	-
	32 A	-	● 82040	-	● 82042	● 82043	● 82044	-	● 82046	● 82047	-	82049
IP65	16 A	● 82078	-	-	● 82081	● 82082	● 82083	-	● 82085	● 82086	82087	-
	32 A	-	● 82090	-	● 82092	● 82093	● 82094	-	● 82096	● 82097	-	82099
	63 A	-	-	-	PKB63T523	PKB63T524	PKB63T525	-	PKB63T534	PKB63T535	PKB63T544	-

●= prodotti certificati con marchio di qualità.

PG148011

82147

PG148015

82197

PG148002

82031

PG148006

82040

PB102334

PKB63T534

PB102336

PKB63V534

PB102335

PKB63U534

Dati tecnici

			Protezione con portafusibili sezionabili	Senza protezione / guida DIN
Caratteristiche principali			**L'interruttore può essere lucchettato esternamente in posizione "0" e "1".**	
Costruzione	Secondo CEI EN 60309-2-4		IP44 e IP65	IP44 e IP65
Grado di protezione	Secondo CEI EN 60529		IP44 e IP65	IP44 e IP65
	Secondo CEI EN 62262	Dagli urti esterni	IK09	IK09
Resistenza al fuoco e al calore eccessivo	Secondo CEI EN 60695-2-11	Prova del filo incandescente	750 °C	750 °C
Tensione operativa (400 V)	Secondo CEI EN 60947-3	16 A	20 A (AC22) / 9,5 kW (AC23A)	20 A (AC22) / 9,5 kW (AC23A) CEI 60947-3
		32 A	32 A (AC22) / 16 kW (AC23A)	32 A (AC22) / 16 kW (AC23A) CEI 60947-3
		63 A	63 A (AC22) / 22 kW (AC23A) / 15,5 kW (AC23)	63 A (AC22) / 22 kW (AC23A) / 15,5 kW (AC23)
Portafusibili sezionabili	Conformità CEI EN 60269		Per fusibili tipo CH 10,3 x 38	-
Versione portafusibili	Portafusibili NEOZED tipo D02 (non fornito con il prodotto)		■	-
	Il portello per accedere ai portafusibili può essere:		Aperto solo con l'interruttore in posizione "0"	-
			Dotato di serratura a chiave (disponibile tra gli accessori) nella maniglia	-
Versione guida DIN	Guida DIN fino a 4,5 moduli		-	■ Guida DIN fino a 4,5 moduli
	Il portello per accedere ai dispositivi modulari può essere:		-	Aperto solo quando l'interruttore è in posizione “0”
			-	Dotato di serratura a chiave (disponibile tra gli accessori) nella maniglia
Versione da parete			Ingresso cavi (dall'alto)	Ingresso cavi (dall'alto)
			Completa di passacavi per cavi e canaline da 25 mm di diametro max e/o pressacavi PG21	
			Tappi a vite non forniti	Tappi a vite non forniti
Materiali			Involucro in polimero autoestinguente	Involucro in polimero autoestinguente
			Spinotti esterni, perni e viti in acciaio	Spinotti esterni, perni e viti in acciaio
Colore			RAL 7035	RAL 7035
Morsetti di collegamento			Viti imperdibili	Viti imperdibili

Collegamento

	Protezione con portafusibili sezionabili	Senza protezione
Corrente nominale (In)	**Sezione max dei conduttori**	
16 A, 32 A	10 mm²	10 mm²
63 A	35 mm²	35 mm²

Codici delle prese da parete Unika

Corrente nominale		Tensione nominale										
		100 - 130 V			200 - 250 V			380 - 415 V			480 - 500 V	
Poli		2P + ⏚	3P + ⏚	3P+N + ⏚	2P + ⏚	3P + ⏚	3P+N + ⏚	2P + ⏚	3P + ⏚	3P+N + ⏚	3P + ⏚	3P+N + ⏚
Protezione con portafusibili sezionabili												
IP44	16 A	-	-	-	● 83131	● 83132	-	● 83134	● 83135	● 83136	83137	-
	32 A	-	-	-	● 83142	● 83143	-	-	● 83146	● 83147	-	-
IP65	16 A	-	-	-	● 83181	● 83182	-	● 83184	● 83185	● 83186	83187	-
	32 A	-	-	-	● 83192	● 83193	-	-	● 83196	● 83197	83198	83199
	63 A	-	-	-	PKB63R523	PKB63R524	-	-	PKB63R534	PKB63R535	-	-
Con guida DIN												
IP65	63 A	-	-	-	PKB63Q523	PKB63Q524	-	-	PKB63Q534	PKB63Q535	-	-
Senza protezione												
IP44	16 A	● 83028	-	-	● 83031	-	-	● 83034	● 83035	● 83036	-	-
	32 A	-	-	-	● 83042	-	● 83044	-	● 83046	● 83047	83048	-
IP65	16 A	● 83078	-	-	● 83081	-	-	● 83084	● 83085	● 83086	-	-
	32 A	-	-	-	● 83092	-	● 83094	-	● 83096	● 83097	83098	-
	63 A	-	-	-	PKB63P523	PKB63P524	PKB63P525	-	PKB63P534	PKB63P535	PKB63P544	-

●= prodotti certificati con marchio di qualità.

83131

83181

83031

PKB63P534

PKB63R534

PKB63Q534

Prese Unika con interruttore di interblocco e trasformatore SELV

Versioni da incasso e da parete

Dati tecnici

			Unika con trasformatore di sicurezza SELV
			Unità dotate di trasformatori di sicurezza, conformemente alla norma CEI EN 60742.
Caratteristiche principali			**Le loro dimensioni modulari consentono di utilizzarle con tutti i componenti delle serie PratiKa e Unika. Utilizzate per circuiti elettrici con tensione nominale massima di 50 V, per proteggere gli utenti dai contatti diretti e indiretti, conformemente alla norma CEI 64-8.**
Grado di protezione	Secondo CEI EN 60529		IP44 e IP65
	Secondo CEI EN 62262	Dagli urti esterni	IK09
Resistenza al fuoco e al calore eccessivo	Secondo CEI EN 60695-2-11	Prova del filo incandescente	750 °C
Classificazione	Secondo CEI 61558-2-6		Classe II
Potenza nominale del trasformatore di sicurezza			160 VA in uso continuato
Tensione d'impiego			230: 24 V
			400: 24 V
Trasformatore protetto dai cortocircuiti			Mediante i fusibili cilindrici in dotazione
Controllo dell'interruttore di alimentazione sul primario			Meccanismo speciale all'inserimento della spina
Opzioni disponibili			Con una presa a bassissima tensione CEI EN 60309, 24 V 2P
			Installazione a parete
			Completa di passacavi per cavi e canaline da 25 mm di diametro max e/o pressacavi PG21
			Con tappo a vite
Materiali			Involucro in polimero autoestinguente
			Viti, perni e molle in acciaio
Colore			RAL 7035
Morsetti di collegamento			Viti imperdibili

Collegamento

	Unika con trasformatore di sicurezza SELV
Corrente nominale (In)	**Sezione max dei conduttori**
160 VA	6 mm²

Codici delle prese da incasso Unika con trasformatore di sicurezza

Potenza nominale		Tensione nominale		Numero e tipo di prese	Codice
		Primario	Secondario		
IP44	160 VA	**230 V**	**24 V**	1 x 16 A	● **82026**
		400 V	**24 V**	1 x 16 A	● **82027**
IP65	160 VA	**230 V**	**24 V**	1 x 16 A	● **82076**
		400 V	**24 V**	1 x 16 A	● **82077**

Codici delle prese da parete Unika con trasformatore di sicurezza

Potenza nominale		Tensione nominale		Numero e tipo di prese	Codice
		Primario	Secondario		
IP44	160 VA	**230 V**	**24 V**	1 x 16 A	● **83026**
		400 V	**24 V**	1 x 16 A	● **83027**
IP65	160 VA	**230 V**	**24 V**	1 x 16 A	● **83076**
		400 V	**24 V**	1 x 16 A	● **83077**

●= prodotti certificati con marchio di qualità.

PG148095

82026

PG148096

82076

PG148097

83026

PG148098

83076

Prese Unika con interruttore di interblocco

Accessori

Dati tecnici

			Scatola da parete	Scatola da incasso
			Possono essere montate sia a parete che a incasso o nei pannelli di prese interbloccate della serie Unika.	
Caratteristiche principali			**Permettono l'installazione a parete delle prese con interblocco o trasformatore di sicurezza. Nella parte superiore, c'è una sezione con un piccolo coperchio pensata per maggiori volumi di cablaggio.**	**Permettono l'installazione a incasso delle prese con interblocco o trasformatore di sicurezza.**
Grado di protezione	Secondo CEI EN 60529		IP65	IP65 (dopo l'installazione)
	Secondo CEI EN 62262	Dagli urti esterni	IK09	IK09
Resistenza al fuoco e al calore eccessivo	Secondo CEI EN 60695-2-11	Prova del filo incandescente	750 °C	650 °C
Caratteristiche di isolamento completo	Secondo CEI EN 61439-1		■	-
Materiali			Involucro in polimero autoestinguente	Involucro in polimero autoestinguente
			Viti in acciaio	Viti in acciaio
Colore			RAL 7035	RAL 7035 per il telaio/RAL 7016 per la scatola
Fondo			Ingresso cavi dall'alto	-
			Passacavi per cavi e canaline da 25 mm di diametro max	-
			Versione con aperture sfondabili diam. M32 mm per associazione	-
			Con coperchietti a vite	-
Dimensioni (L x A x P)			103 x 250 x 70	103 x 235 x 70

Codici delle scatole da parete

Grado di protezione			Codice
IP65	16 - 32 A	Con pareti lisce	**83919**
	63 A	Pareti con aperture sfondabili	**PKB002**

Codici delle scatole da incasso

Grado di protezione	Codice
IP65	**83924**

PG148089

83919

PB102359

PKB002

PG148090

83924

Prese Unika con interruttore di interblocco

Accessori

Basi modulari

Dati tecnici

			Basi modulari
			Per montaggio a parete di combinazioni di una o più prese interbloccate serie Unika e altre prese serie PratiKa.
Caratteristiche principali			**Permettono l'installazione a parete delle prese con interblocco o trasformatore di sicurezza. Sulla parte superiore è incorporata una scatola concepita per facilitare l'alimentazione e la distribuzione del cablaggio.**
Grado di protezione	Secondo CEI EN 60529		IP65 (dopo l'installazione)
	Secondo CEI EN 62262	Dagli urti esterni	IK09
Resistenza al fuoco e al calore eccessivo	Secondo CEI EN 60695-2-11	Prova del filo incandescente	650 °C
Caratteristiche di isolamento completo	Secondo EN 60439-1		■
Materiali			Involucro in polimero autoestinguente
			Viti in acciaio
Colore			RAL 7035
Fondo			Ingresso cavi dall'alto
			Passacavi per cavi e canaline da 25 mm di diametro max
			Versione con aperture sfondabili diam. M32 mm per associazione
			Con coperchietti a vite

PG148091

83921

PG148092

83922

PG148093

83923

13143

13048

1314

13047

17144

13049

Codici delle basi modulari

Grado di protezione	Dimensioni			Numero di prese	Codice
	A	L	P		
IP65	350	105	70	1	**83921**
	350	210	70	2	**83922**
	350	315	70	3	**83923**

Codici dei componenti ausiliari delle basi modulari

Descrizione	Codice
Kit di associazione M32 per basi modulari e scatole con 2 raccordi e dadi diam. 32 mm	**13934**

Codici delle piastre funzionali

Per la chiusura delle aperture 103 x 225 dei vari quadri dei sistemi Unika e Kaedra

Descrizione	Codice
Piastre cieche ■ Contrassegnata per il fissaggio: □ prese da incasso diritte PratiKa per bassa e bassissima tensione con flangia da 65 x 65 mm o 75 x 75 mm □ 1 o 2 dispositivi diam. 22,2 mm.	**13048**
Piastre con 2 aperture ■ 1 da 65 x 85 mm per il fissaggio diretto di prese inclinate PratiKa da 16 A 2P+⏚ e 3P+⏚ o prese domestiche ■ 1 da 90 x 100 mm per il fissaggio diretto di prese inclinate PratiKa da 16 A 4P+⏚ e 32 A	**13047**
Piastre con 1 apertura ■ 107 x 114 mm per il fissaggio diretto di prese inclinate o diritte PratiKa da 63 A	**13049**

Accessori di completamento

Descrizione	Codice
Kit per unione basi modulari	**13934**
Placca 103x225 cieca	**13048**
Placca 103x225 con 2 aperture (65x85 - 90x100 mm)	**13047**
Placca 103x225 con 1 apertura per prese 63A	**13049**
Placca per Unika 63 vano DIN 3 moduli	**PKB003**
Serratura a chiave per Unika 63A	**13948**

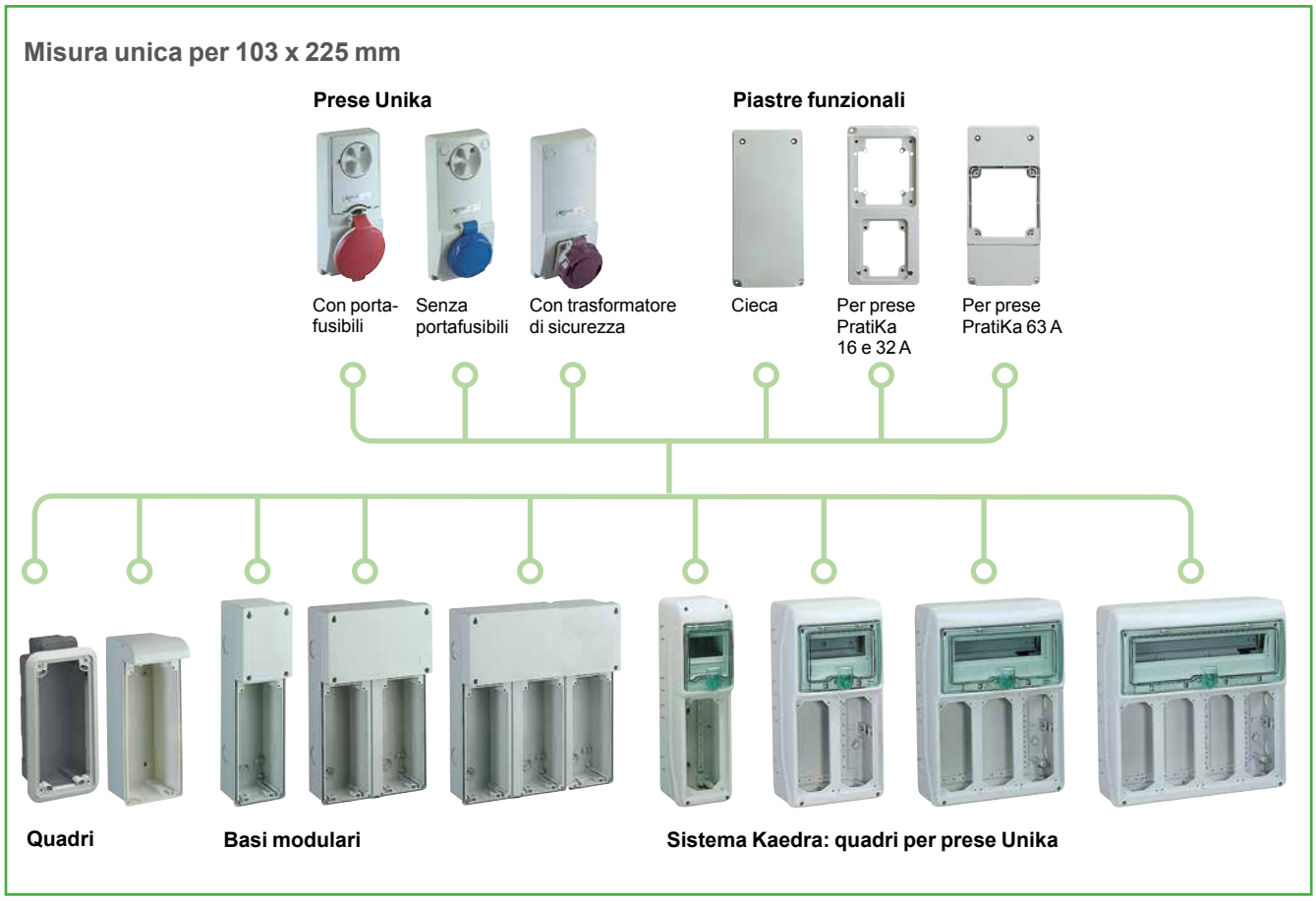

Flessibilità di installazione

Le prese Unika con interruttore di interblocco possono essere montate a parete, a incasso e su pannello. L'offerta comprende una gamma completa di quadri per installazioni singole o combinate.
Le dimensioni compatte permettono di avere pannelli di dimensioni globali ridotte.
Le prese Unika sono dotate di un nuovo sistema di fissaggio che ne consente un rapido montaggio in tutti i quadri.

PB102257

PB102258

PB102259

PB102260

PB102250

Prese Isoblock con interruttore di interblocco

Versione da parete

Dati tecnici

			Protezione con portafusibili
			Grazie alle loro alte prestazioni sono destinate all'installazione in ambienti soggetti all'azione di agenti chimici aggressivi, olio e grasso, getti d'acqua frequenti o urti accidentali.
Caratteristiche principali			**Assicurano il controllo e l'isolamento locale di parti dell'impianto o utenze per consentire l'intervento su macchine o circuiti elettrici in totale sicurezza.**
Costruzione	Secondo CEI EN 60309-2-4		IP65
Grado di protezione	Secondo CEI EN 60529		IP65
	Secondo CEI EN 62262	Dagli urti esterni	IK10
Resistenza al fuoco e al calore eccessivo	Secondo CEI EN 60695-2-11	Prova del filo incandescente	850 °C
Tensione d'impiego (400 V)	Corrente nominale	16 A	20 A (AC22) / 9,5 kW (AC23A) CEI 60947-3
		32 A	32 A (AC22) / 16 kW (AC23A) CEI 60947-3
		63 A	63 A (AC22) / 30 kW (AC23A) CEI 60947-3
L'interruttore può essere lucchettato esternamente in posizione			"0" o "1"
Portafusibili sezionabili	Conformità CEI EN 60269		CH 10,3x38 versione 16A e 32A NEOZED D02 versione 63A 200-250V NEOZED E33 versione 63A 480-500V
Il portello di accesso ai portafusibili può essere aperto			Solo con l'interruttore in posizione "0"
Fusibili non forniti			■
Materiali			Involucro in polimero autoestinguente
			Viti, perni e molle in acciaio
Colore			RAL 7035
Versione da parete			Ingresso cavi dall'alto
			Completa di passacavi per cavi e canaline da 25 mm di diametro max e/o ■ pressacavi PG21 per 16 A e 32 A ■ PG29 per 63 A
Morsetti di collegamento			Vite imperdibile

Collegamento

	Protezione con portafusibili
Corrente nominale	**Sezione max dei conduttori**
16 A e 32 A	10 mm²
63 A	35 mm²

Codici delle prese Isoblock

Corrente nominale	Tensione nominale							
	200 - 250 V			380 - 415 V			480 - 500 V	
Poli e fili	**2P + ⏚**	**3P + ⏚**	**3P+N + ⏚**	**2P + ⏚**	**3P + ⏚**	**3P+N + ⏚**	**3P + ⏚**	**3P+N + ⏚**
Con portafusibili 10,3 x 38								
IP65 16 A	**83454**	-	-	-	**83458**	**83459**	-	-
32 A	**83466**	-	-	-	**83470**	**83471**	-	-
Con portafusibili NEOZED D02							**Con portafusibili NEOZED E33**	
IP65 63 A	-	**82879**	-	-	**82882**	**82883**	**82885**	**82886**

PG148058

83454

PG148063

83471

PG148047

82883

Dati tecnici

			Con guida DIN	Con trasformatore di sicurezza SELV
			Grazie alle loro alte prestazioni sono adatte all'installazione in ambienti soggetti all'azione di agenti chimici aggressivi, olio e grasso, getti d'acqua frequenti o urti accidentali.	Da utilizzare singolarmente o in combinazione mediante i pannelli sezionali Isoblock, in ambienti soggetti all'azione di agenti chimici aggressivi, olio e grasso, getti d'acqua frequenti o urti accidentali.
Caratteristiche principali			**Guida DIN per dispositivi di protezione modulari.**	**Permettono l'alimentazione di circuiti con tensione nominale di 50 V max per proteggere gli utenti dai contatti diretti e indiretti, conformemente alla norma CEI 64-8.**
Costruzione	Secondo CEI EN 60309-2-4		IP65	IP65
Grado di protezione	Secondo CEI EN 60529		IP65	IP65
	Secondo CEI EN 62262	Dagli urti esterni	IK10	IK10
Resistenza al fuoco e al calore eccessivo	Secondo CEI EN 60695-2-11	Prova del filo incandescente	850 °C	850 °C
Classificazione	Secondo CEI EN 60558-2-6		-	Classe II
Tensione d'impiego (400 V)	Corrente nominale (secondo CEI EN 60947-3)	16 A	20 A (AC22) / 9,5 kW (AC23A)	-
		32 A	32 A (AC22) / 16 kW (AC23A)	-
		63 A	63 A (AC22) / 30 kW (AC23A)	-
Tensione d'impiego		160 VA	-	230/24 V o 400/24 V
Potenza nominale del trasformatore di sicurezza			-	160 VA in uso continuato
Trasformatore protetto dai cortocircuiti			-	Mediante i fusibili cilindrici CH10,3x38 in dotazione
Controllo dell'interruttore di alimentazione sul primario			-	Meccanismo speciale all'inserimento della spina
L'interruttore può essere lucchettato esternamente in posizione			"0" o "1"	-
Il portello di accesso ai portafusibili può essere aperto			Solo con l'interruttore in posizione "0"	-
Vano per dispositivi modulari con guida DIN simmetrica		16 A e 32 A	Con apertura da 4,5 moduli (18 mm)	-
		32 A e 63 A	Con apertura da 6 moduli (18 mm)	-
Con una o due prese a bassissima tensione			-	24 V, 2P
Materiali			Involucro in polimero autoestinguente	Involucro in polimero autoestinguente
			Viti, perni e molle in acciaio	Viti, perni e molle in acciaio
Colore			RAL 7035	RAL 7035
Versione da parete			Ingresso cavi dall'alto	-
			Completa di passacavi per cavi e canaline da 25 mm di diametro max e/o ■ pressacavi PG21 per 16 A e 32 A ■ PG29 per 63 A	Completa di passacavi per cavi e canaline da 25 mm di diametro max e/o pressacavi PG21
Morsetti di collegamento			Vite imperdibile	Vite imperdibile

Collegamento

	Con guida DIN	Con trasformatore di sicurezza SELV
Corrente nominale	**Sezione max dei conduttori**	
16 A e 32 A	10 mm²	-
63 A	35 mm²	-
160 VA	-	6 mm²

Codici delle prese Isoblock

Corrente nominale	**Tensione nominale**										
	100 - 130 V			**200 - 250 V**			**380 - 415 V**			**480 - 500 V**	
Poli e fili	**2P + ⏚**	**3P + ⏚**	**3P+N + ⏚**	**2P + ⏚**	**3P + ⏚**	**3P+N + ⏚**	**2P + ⏚**	**3P + ⏚**	**3P+N + ⏚**	**3P + ⏚**	**3P+N + ⏚**
Con guida DIN - 4,5 moduli											
IP65 16 A	-	-	-	**82754**	-	-	-	**82758**	**82759**	-	-
Con guida DIN - 6 moduli											
IP65 32 A	-	-	-	**82766**	-	-	-	**82770**	**82771**	-	-
63 A	-	-	-	-	-	-	-	**82782**	**82783**	-	-

PG148034

82754

PG148039

82771

PG148043

82783

Prese Isoblock con interruttore di interblocco

Pannelli modulari

Dati tecnici

			Pannelli modulari
			Per l'installazione delle prese interbloccate della serie Isoblock in ambienti soggetti all'azione di agenti chimici aggressivi, olio e grasso, getti d'acqua forti e frequenti o urti accidentali
Caratteristiche principali			**Permettono il montaggio a parete delle prese con interblocco o trasformatore di sicurezza e sono disponibili in due versioni: con scatola di derivazione per l'alimentazione e la distribuzione dei cavi con centralino per alloggiare uno o più dispositivi di protezione modulari su guida DIN simmetrica.**
Costruzione	Secondo CEI EN 60670-1		IP65
Grado di protezione	Secondo CEI EN 60529		IP65
	Secondo CEI EN 62262	Dagli urti esterni	IK10
Resistenza al fuoco e al calore eccessivo	Secondo CEI EN 60695-2-11	Prova del filo incandescente	850 °C
Caratteristiche di isolamento completo	Secondo CEI EN 60439-1 ⧈		■
Materiali			Involucro in polimero autoestinguente
			Viti in acciaio
			Pareti con aperture sfondabili per ingresso cavi dall'alto e associazione
Colore			RAL 7035

Codici dei pannelli modulari con scatole di derivazione

Tipo	Dimensioni			Numero di prese	Codice
	A	L	P		
□	535	111	11 + 65	1	**83925**
□	535	222	17 + 100	2	**83926**
■	535	151	17 + 100	1	**83927**

Codici dei pannelli modulari con centralini modulari

Tipo	Modulo	Potenza dissipata	Dimensioni			Numero di prese	Codice
	18 mm		A	L	P		
□	4	9 watt	535	111	11 + 65	1	**83325**
2x □	10	14 watt	535	222	17 + 100	2	**83326**
■	6	11 watt	535	151	17 + 100	1	**83327**

□ = prese larghezza 106 mm ■ = prese larghezza 144 mm

Raccordi filettati passi PG

Filettatura	Per fori diametro -mm	Codice
PG 21	28,5	**83986**
PG 29	37,5	**83987**

PG148107

83925

PG148109

83926

PG148108

83927

PG148104

83325

PG148106

83326

PG148105

83327

Dati tecnici

			Prese con interruttore automatico e interblocco elettrico
			Caratterizzate da un interruttore automatico magnetotermico, con o senza protezione differenziale che si chiude solo quando la spina è completamente inserita nella presa. Se la spina viene estratta in presenza di tensione, l'interruttore automatico interviene automaticamente.
Caratteristiche principali			
Grado di protezione	Secondo CEI EN 60529		IP65
	Secondo CEI EN 62262	Dagli urti esterni	IK08
Resistenza al fuoco e al calore eccessivo	Secondo CEI EN 60695-2-11	Prova del filo incandescente	960 °C
Interruttore automatico magnetotermico scatolato			Con o senza relè differenziale
Interruttore rotativo che può essere lucchettato esternamente in posizione			"0" o "1"
Reset dell'interruttore			Dall'esterno quando intervenuto
Presa dotata di contatto pilota			Per il controllo dell'interblocco elettrico da 24 V
Protezione differenziale		Sensibilità (IΔn)	Regolabile 0,03 - 0,3 - 1 - 3 - 10 A
		Ritardo	Regolabile 0 - 60 - 150 - 310 ms
Luce di segnalazione rossa			Segnalazione dell'intervento della protezione differenziale
Materiali			Involucro in polimero autoestinguente
			Vite in materiale termoplastico
Colore			RAL 7035
Morsetti di collegamento			Vite imperdibile
			Ingresso cavi dall'alto
			Con flangia rialzata e pressacavi PG42
			Coprimorsetti sull'entrata dell'interruttore

Collegamento

	Prese con interruttore automatico e interblocco elettrico
Corrente nominale	**Sezione max dei conduttori**
63 A e 125 A	95 mm²

■ Schema con interruttore magnetotermico

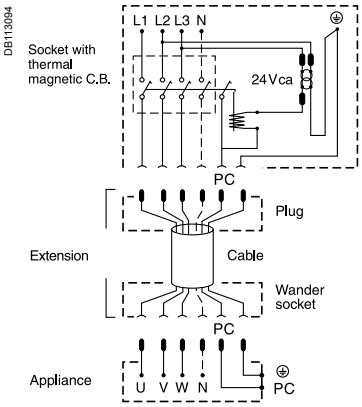

■ Schema con interruttore automatico magnetotermico e protezione differenziale

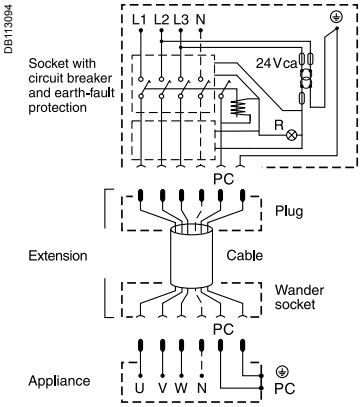

Caratteristiche degli interruttori automatici

Corrente nominale (In)	Soglie di intervento		Potere di interruzione nominale (kA rms)		
	Termico (tr)	Magnetico (tm)	220/240 V	380/415 V	500 V
63 A	Regolabile 0,8 1 x In	500 A	85	36	30
125 A		1250 A	85	36	30

Codici delle prese interbloccate

Corrente nominale	Tensione nominale			
	200 - 250 V	380 - 415 V		480 - 500 V
Poli e fili	3P +⏚	3P +⏚	3P+N +⏚	3P +⏚
Con interruttore automatico magnetotermico				
IP65 63 A	-	-	-	-
125 A	-	**82494**	**82495**	-
Con interruttore automatico magnetotermico e protezione differenziale				
IP65 63 A	-	**82432**	-	-
125 A	-	**82444**	-	-

Spine e prese per container

Bassa tensione

Guida alla selezione

Spine PratiKa da 32 A per container

Corrente nominale	Poli e fili	Freq.	Tensione nominale	Posizione del contatto	Spine mobili Cablaggio rapido	Spine mobili 90° Cablaggio a vite
		Hz			IP67	IP67
32 A	3P + ⏚	50/60	400-440 V CA	ore 3	PKX32M7C4	81799

Prese PratiKa da 32 A per container

Corrente nominale	Poli e fili	Freq.	Tensione nominale	Posizione del contatto	Prese mobili Cablaggio rapido	Prese da incasso Inclinate Cablaggio rapido	Prese da incasso Diritte Cablaggio rapido
		Hz			IP67	IP67	IP67
32 A	3P + ⏚	50/60	400-440 V CA	ore 3	PKY32M7C4	PKY32F7C4	PKY32G7C4

Unika interbloccate

Corrente nominale	Poli e fili	Freq.	Tensione nominale	Posizione del contatto	Prese da parete	Prese da parete Con portafusibili
		Hz			IP65	IP65
32 A	3P + ⏚	50/60	400 - 440 V CA	ore 3	83299	83399

	Spine da parete con scatola di fondo Cablaggio a vite	Spine da incasso Cablaggio a vite
	IP67	IP67
	81599	83899

	Prese da parete Cablaggio a vite	Con scatola di fondo Cablaggio a vite
	IP67	IP67
	PKF32W7C4	81199

	Isoblock interbloccate
	Prese - 4,5 mod. Con guida DIN
	IP65
	83799

Spine e prese per container
Bassa tensione

Le spine e le prese PratiKa per container sono concepite per alimentare container refrigerati in porti, stazioni ferroviarie, aeroporti e navi container.
La protezione IP67, i contatti nichelati, le viti, i perni e le molle in acciaio e i materiali termoplastici ad alte prestazioni si combinano per garantire massima protezione e funzionamento ottimale anche in ambienti altamente aggressivi e corrosivi.

La soluzione per collegamenti sicuri in tutto il mondo

Conformemente alle norme, questo tipo di spine e prese è disponibile nelle seguenti versioni:
- 32 A - 3P+E,
- tensione nominale 400 - 440 V,
- posizione contatto ore 3,
- grado di protezione IP67.

Funzioni

Sviluppate per alimentare a bassa tensione carichi o apparecchiature dotate di spine domestiche o simili.
- Spine mobili PratiKa.
- Spine mobili inclinate a 90° PratiKa.
- Spine da parete PratiKa.
- Spine da incasso PratiKa.
- Prese mobili PratiKa.
- Prese da parete piccole PratiKa.
- Prese da parete PratiKa.
- Prese da incasso inclinate PratiKa.
- Prese da incasso diritte PratiKa.

Dati tecnici

		Collegamento SCREW
		AVS 010
Caratteristiche principali		
Grado di protezione	Secondo CEI EN 60529	IP67 (IP65 per prese interbloccate)
	Secondo CEI EN 62262 — Dagli urti esterni	IK08 (IK09 per prese interbloccate)
Resistenza al fuoco e al calore eccessivo	Secondo CEI EN 60695-2-11	850 °C (750 °C per Unika)
Materiali		Involucro in polimero autoestinguente
		Spinotti in ottone nichelato
		Viti in acciaio
		Molle e perni in acciaio
Morsetti di collegamento		Viti imperdibili, completamente aperte

Collegamento

	Collegamento SCREW			
Corrente nominale	**Ingresso cavi**		**Sezione max dei conduttori**	
(In)	**IP67 Pressacavi**	**IP67 Fermacavi**	**Cavi flessibili a fili intrecciati**	
32 A	PG21 PratiKa	11,5 - 21 mm PratiKa	Flessibile	2,5 ... 10 mm² per le versioni da incasso e da parete
				2,5 ... 6 mm² per le versioni mobili
				2,5 ... 10 mm² per le versioni interbloccate

PG149076

PKX32M7C4

PG149139

PKY32M7C4

PG149157

PKF32W7C4

PG149106

81599

PG149171

81199

PG149110

83899

PG149203

PKY32F7C4

PG149211

PKY32G7C4

Codici spine e prese mobili IP67

Corrente nominale	Tensione nominale	Posizione contatto	Frequenza
	400 - 440 V CA	H	Hz
Poli	3P + ⏚		
Spine			
32 A	PKX32M7C4	3	50-60
Prese			
32 A	PKY32M7C4	3	50-60

Codici spine mobili a 90° IP67

Corrente nominale	Tensione nominale	Posizione contatto	Frequenza
	400 - 440 V CA	H	Hz
Poli	3P + ⏚		
Spine			
32 A	81799	3	50-60

Codici spine e prese SMALL da parete IP67

Corrente nominale	Tensione nominale	Posizione contatto	Frequenza
	400 - 440 V CA	H	Hz
Poli	3P + ⏚		
Prese			
32 A	PKF32W7C4	3	50-60

Codici spine e prese da parete con scatola di fondo IP67

Corrente nominale	Tensione nominale	Posizione contatto	Frequenza
	400 - 440 V CA	H	Hz
Poli	3P + ⏚		
Spine			
32 A	81599	3	50-60
Prese			
32 A	81199	3	50-60

Codici spine e prese da incasso IP67

Corrente nominale	Tensione nominale	Posizione contatto	Frequenza
	400 - 440 V CA	H	Hz
Poli	3P + ⏚		
Spine			
32 A	83899	3	50-60
Coprispine	83936		
Prese inclinate			
32 A PratiKa FAST	PKY32F7C4	3	50-60
Prese diritte			
32 A PratiKa FAST	PKY32G7C4	3	50-60

Prese interbloccate Unika IP65 - da parete

Corrente nominale	Tensione nominale	Posizione contatto	Frequenza
	400 - 440 V CA	H	Hz
Poli	3P + ⏚		
Prese			
32 A	83299	3	50-60
Prese con portafusibili			
32 A	83399	3	50-60

Prese interbloccate Isoblock IP65 - 4,5 mod.

Corrente nominale	Tensione nominale	Posizione contatto	Frequenza
	400 - 440 V CA	H	Hz
Poli	3P + ⏚		
Prese con guida DIN			
32 A	83799	3	50-60